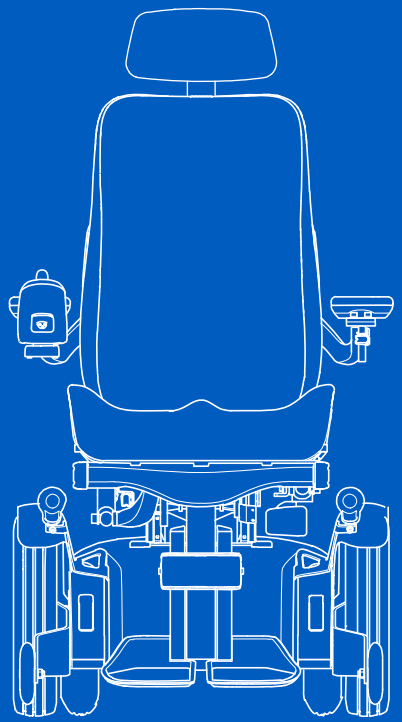

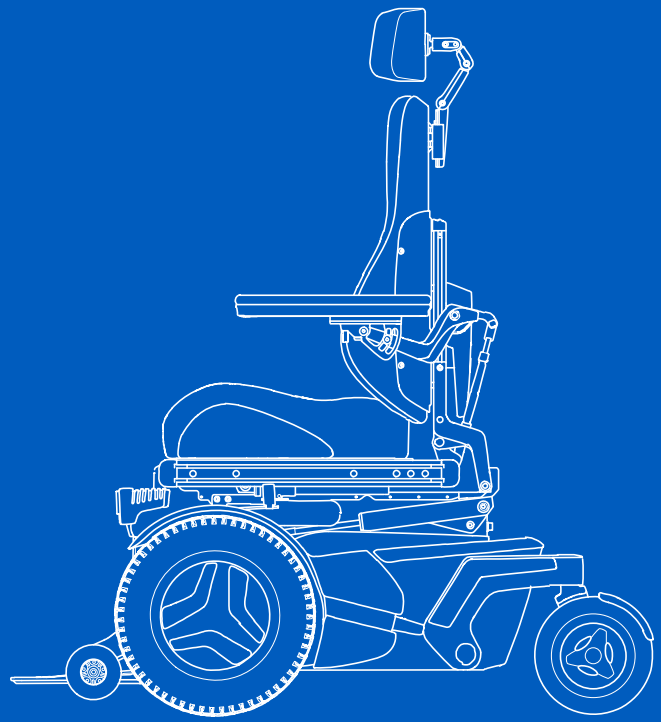

CE

F3 Corpus

Manuale utente | Italiano

Benvenuti nella famiglia Permobil

Ci auguriamo che apprezziate la vostra nuova carrozzina elettrica. Il fondatore di Permobil, il Dott. Per Uddén, ritiene che ogni persona abbia il diritto di compensare per quanto possibile la propria disabilità, utilizzando la stessa tecnologia che tutti utilizziamo nella vita di ogni giorno. La vostra nuova carrozzina è un dispositivo medico all'avanguardia che offre comfort e tecnologia senza pari.

Prodotto e pubblicato da Permobil
Edizione: 6
Data: 2026-02-09
Ordine n: 340060 ita-IT

Come contattare Permobil

Permobil AB
Rehateam s.r.l. - Vicolo Negrelli 5
31038 Castagnole di Paese TV
Italia
+39 0422 484657
+39 0422 480387
info@permobil.it
www.permobil.com

Unità di produzione. Vedere pag. 74.
Uffici locali. Vedere pag. 75.

Sede centrale del gruppo Permobil

Permobil AB
Klökanvägen 16
863 41 Sundsvall
Svezia
+46 60 59 59 00
info@permobil.com
www.permobil.com

1 Introduzione 5

2 Panoramica 6

2.1 Specifiche della carrozzina 7
2.2 Borsa degli attrezzi 8
2.3 Consolle di comando generale 9
2.4 Omni2 10
2.5 Carrozzina connessa 11
2.6 Fari e catarifrangenti 12
2.7 Ruote 13
2.8 Punti di fissaggio 14
2.9 Etichetta con il numero di serie 15
2.10 Accessori 16
2.11 Ricambi 17
2.12 Manuale utente 18

3 Sicurezza 19

3.1 Tipi di segnali di avvertenza 19
3.2 Cartelli di avvertenza 19
3.3 Etichette 23

4 Utilizzo della carrozzina 26

4.1 Guida della carrozzina 26
4.2 Ruote di supporto 29
4.3 Funzioni del sedile 29
4.4 Ricarica delle batterie 34
4.5 Modalità inerziale 35
4.6 Trasporto su veicolo 36
4.7 Trasporto aereo 39
4.8 Trasporto ferroviario 40
4.9 Fusibile generale 41
4.10 Conservazione della carrozzina 41
4.11 Regolazioni manuali 42
4.11.1 Poggiatesta 42
4.11.2 Poggiatesta con strumenti di collegamento 44
4.11.3 Ribaltamento schienale 46
4.11.4 Rimozione dello schienale 47
4.11.5 Bracciolo 47
4.11.6 Ribaltamento poggiagambe 52
4.11.7 Pedane 52
4.11.8 Supporto lombare 54
4.11.9 Supporti per il tronco 55
4.11.10 Supporto ginocchia 56
4.11.11 Portaconsolle girevole 57
4.11.12 Portaconsolle a movimento parallelo 60
4.11.13 Cintura di fissaggio 62

5 Manutenzione 63

5.1 Programma di manutenzione e revisione 64
5.2 Pulizia 65
5.3 Gonfiaggio degli pneumatici delle ruote motrici 66
5.4 Gonfiaggio degli pneumatici delle ruote orientabili 67
5.5 Cintura di fissaggio 67

6 Restrizioni e limitazioni 68

7 Risoluzione dei problemi 69

8 Informazioni generali 71

8.1 Garanzia 71
8.2 Standard e direttive 71
8.3 Segnalazione di incidenti 71
8.4 Rottamazione e riciclaggio 71
8.5 Dichiarazione di conformità UE 72

1 Introduzione

Prima di utilizzare la carrozzina per la prima volta, è necessario leggere e comprendere il contenuto del presente manuale utente. Fornisce istruzioni su come utilizzare e prendersi cura in modo corretto e sicuro della carrozzina. Prima di utilizzare la carrozzina, è inoltre necessario leggere e comprendere i manuali utente degli accessori specifici. Il presente manuale utente e ulteriori informazioni sui nostri prodotti sono disponibili all'indirizzo www.permobil.com oppure telefonicamente.

La carrozzina elettrica è un complesso dispositivo medico prescritto dal vostro responsabile sanitario e configurato per soddisfare le vostre esigenze. Permobil non è responsabile di una prescrizione o di una selezione inadeguata di modelli o caratteristiche, né di un uso improprio o di modifiche alla carrozzina. Se la carrozzina ha un impatto inatteso sulla salute, contattare il proprio fornitore di assistenza sanitaria.

Le illustrazioni nel presente manuale utente sono generiche e potrebbero non corrispondere esattamente a quelle della carrozzina.

2 Panoramica

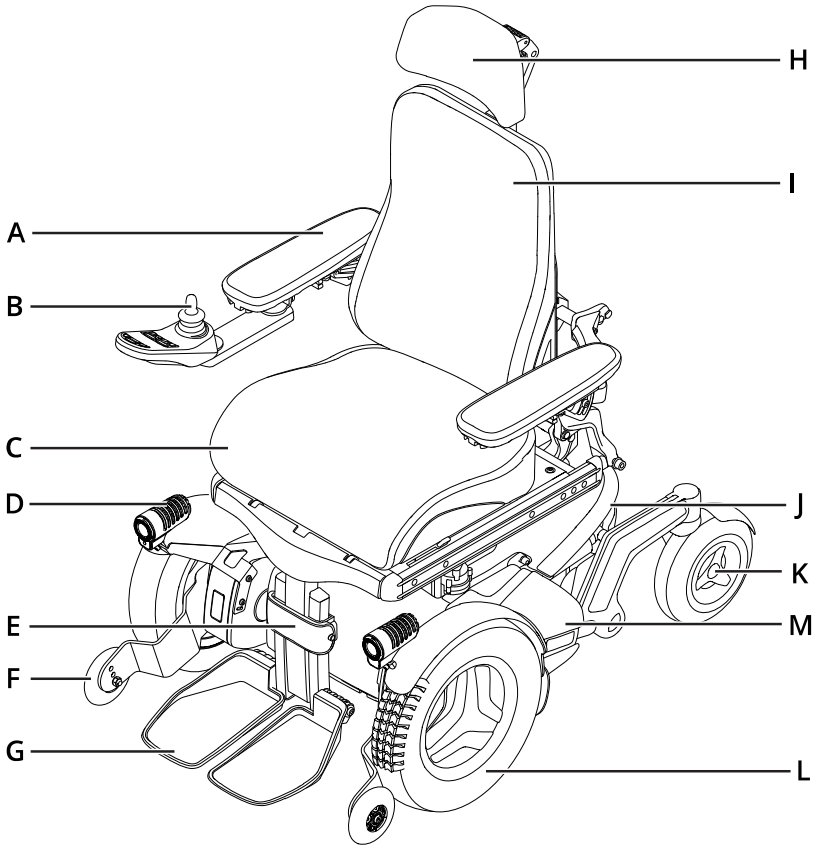

Questo capitolo offre una visione d'insieme della carrozzina. Le parti sull'immagine d'insieme sono descritte in modo più dettagliato all'interno del manuale.

F3 Corpus è una carrozzina elettrica a trazione anteriore per la guida in ambienti interni ed esterni. È destinata a persone costrette in posizione seduta.

La durata prevista per questo prodotto è di cinque anni.

A. Bracciolo
B. Consolle di comando
C. Sedile
D. Fari
E. Poggiagambe
F. Ruota di supporto
G. Pedana
H. Poggiatesta
I. Schienale
J. Telaio
K. Ruote orientabili
L. Ruota motrice
M. Etichetta con il numero di serie

2.1 Specifiche della carrozzina

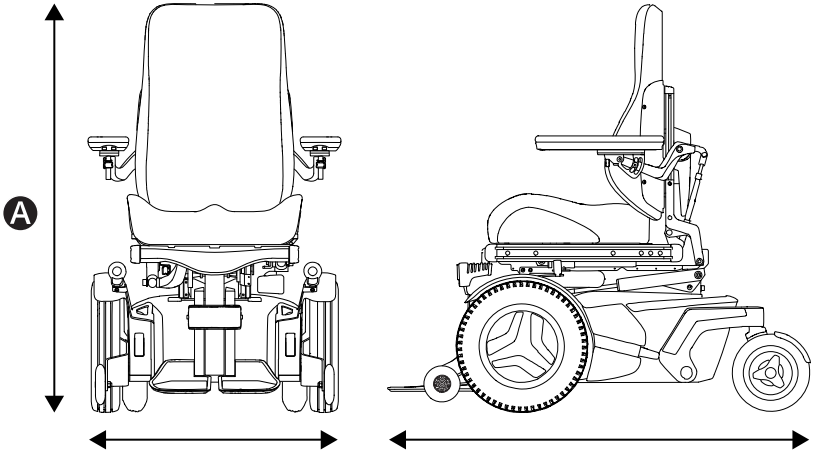

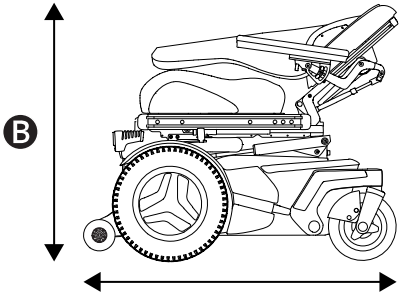

Nome del prodotto:	**F3 Corpus**
Versione modello:	**3**
Categoria della carrozzina:	**B**

Ⓐ Altezza, larghezza e lunghezza

Altezza: 960–1.170 mm (38"–46")

Larghezza: 650–790 mm (25,5"–31")

Lunghezza: 1.120 mm (44")

Ⓑ Dimensioni minime di trasporto

Altezza: 850 mm (33,5")

Larghezza: 650–790 mm (25,5"–31")

Lunghezza: 920 mm (36")

Specifiche di peso

Carrozzina con batterie: 172 kg (379 libbre)

Peso massimo dell'utente: 150 kg (330 libbre)

Il peso massimo dell'utente può variare a seconda della configurazione della carrozzina.

2.2 Borsa degli attrezzi

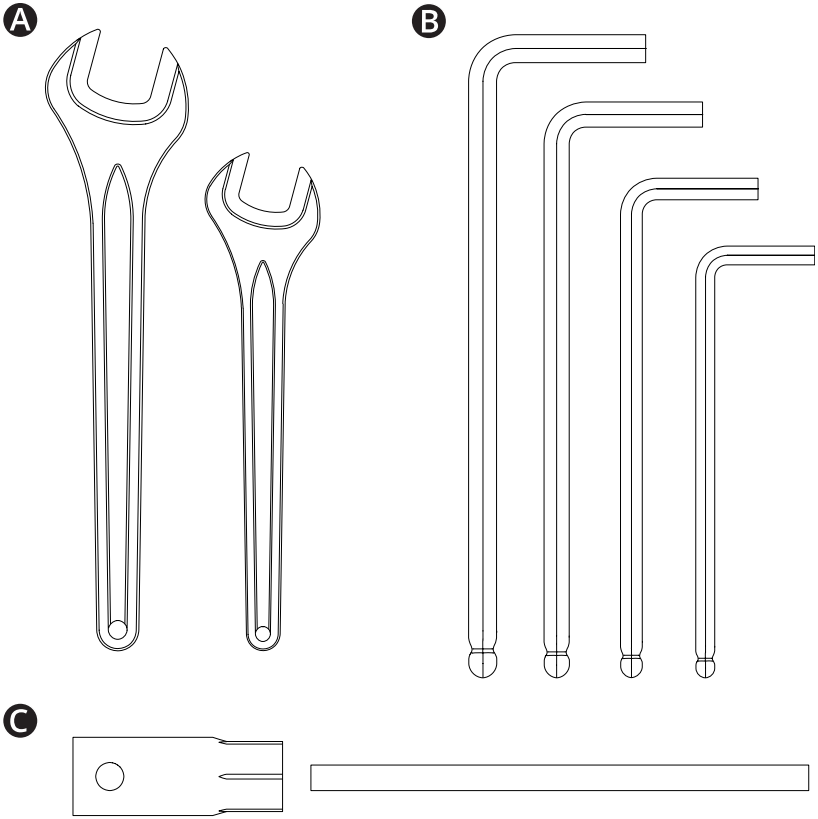

La carrozzina è dotata di una borsa per attrezzi per la manutenzione e le regolazioni. Contiene i seguenti attrezzi:

Ⓐ Chiave
manutenzione generale
11 mm
13 mm

Ⓑ Chiavi a brugola
manutenzione generale e regolazione del sedile
2–6 mm

Ⓒ Chiave a bussola
manutenzione generale
15 mm

Adattatore per valvola
Gonfiaggio degli pneumatici delle ruote orientabili

2.3 Consolle di comando generale

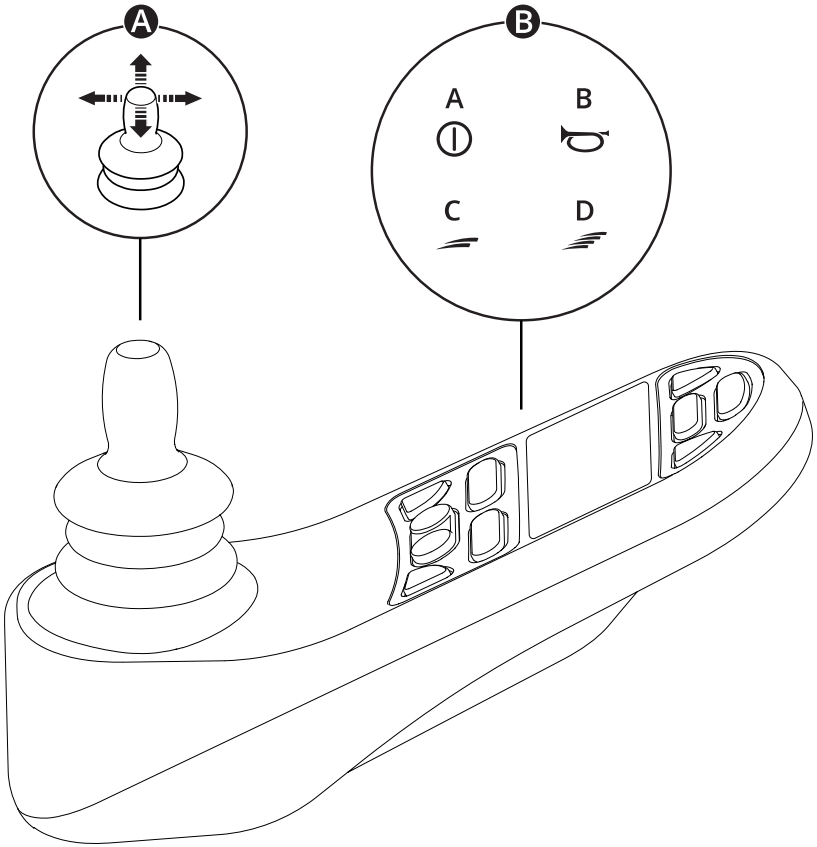

Ⓐ Joystick

Ⓑ Esempio di funzioni dei pulsanti

A. On/Off

B. Avvisatore acustico

C. Diminuire la velocità massima

D. Aumentare la velocità massima

Per ulteriori informazioni, consultare il manuale utente della consolle di comando:

https://documentation.permobil.com/manuals/control_panels/

2.4 Omni2

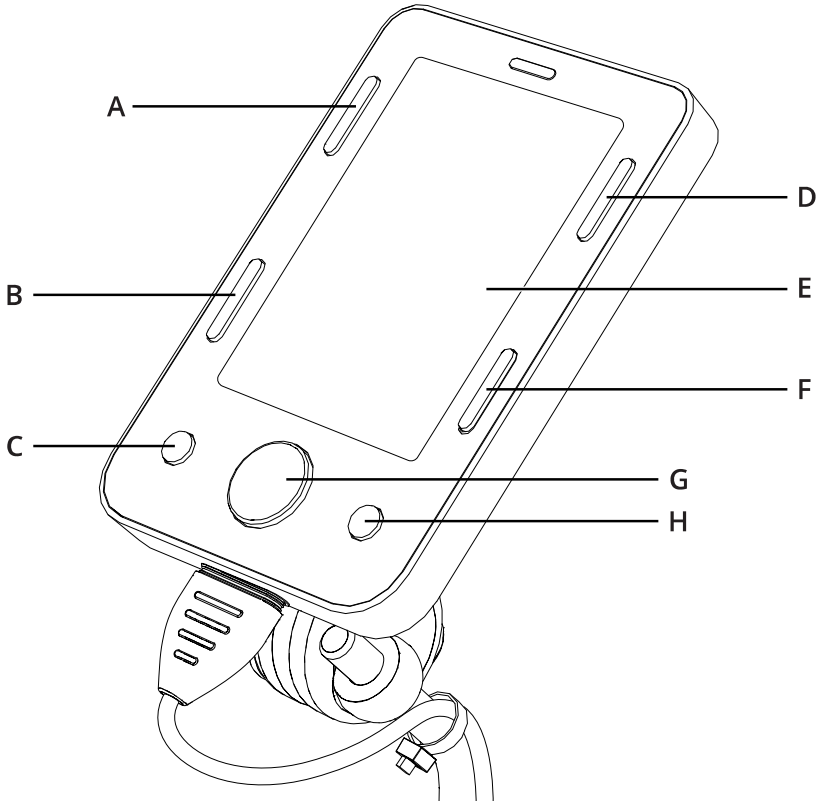

La carrozzina può essere equipaggiata con un Omni2. Omni2 è un dispositivo che permette di azionare la carrozzina con uno strumento diverso da un joystick standard.

Configurazione pulsante per Omni2.

A.	On/Off	**E.**	Schermo LCD
B.	Profilo	**F.**	Modalità
C.	Meno (-)	**G.**	Navigazione
D.	Impostazioni	**H.**	Più (+)

Per ulteriori informazioni, consultare il manuale utente dell'Omni2 sul sito web di Curtiss-Wright:

http://support.pgdt.com/omni2-manual.pdf

2.5 Carrozzina connessa

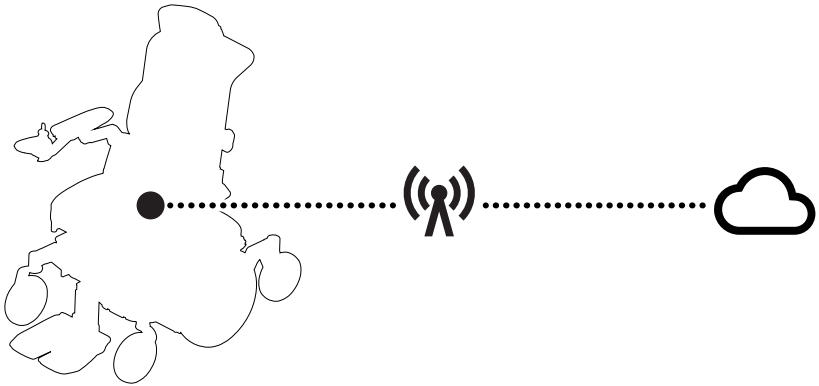

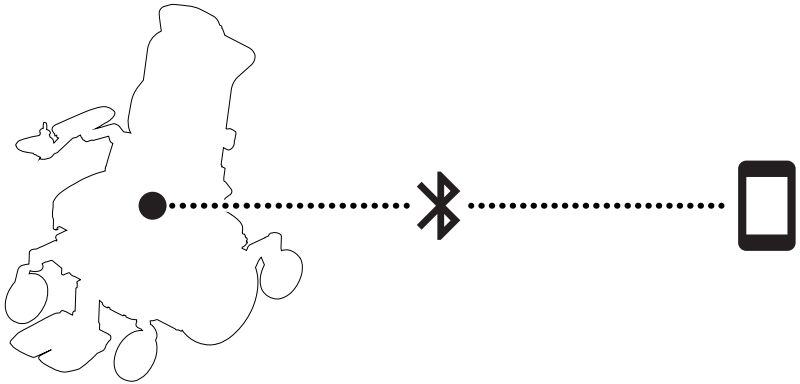

La carrozzina elettrica è dotata di una Power Platform, che contiene un radiotrasmettitore. In alcune aree, la trasmissione radio non è consentita e la carrozzina deve essere impostata sulla modalità aereo ✈.

Per ulteriori informazioni, consultare il manuale utente della consolle di comando:

https://documentation.permobil.com/manuals/control_panels/

2.6 Fari e catarifrangenti

A

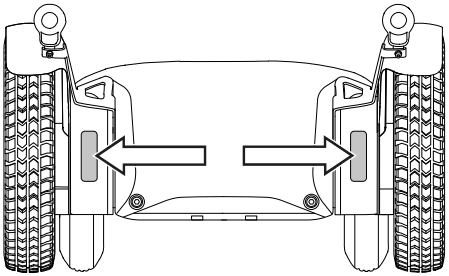

B

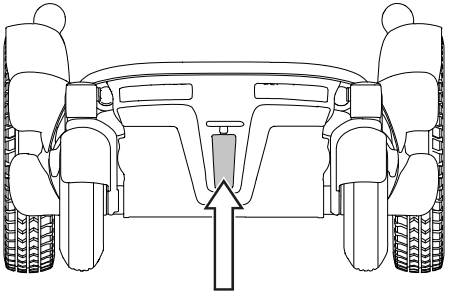

C

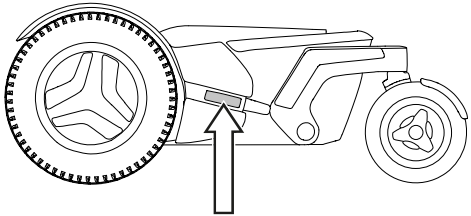

La carrozzina è dotata di catarifrangenti anteriori, posteriori e laterali.

I fari anteriori, i fari posteriori e gli indicatori di direzione sono opzionali.

A Catarifrangenti anteriori

B Catarifrangenti posteriori

C Catarifrangenti laterali

2.7 Ruote

Ⓐ

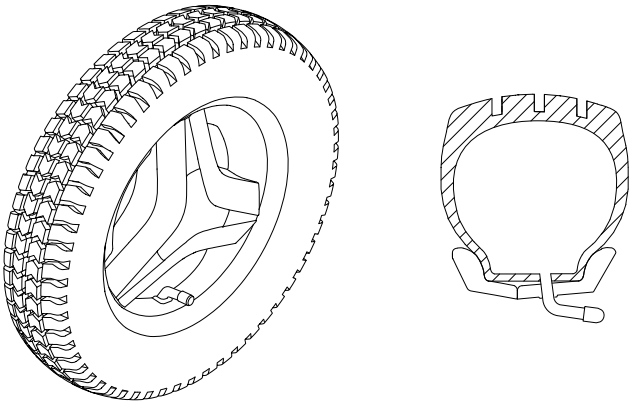

Ⓑ

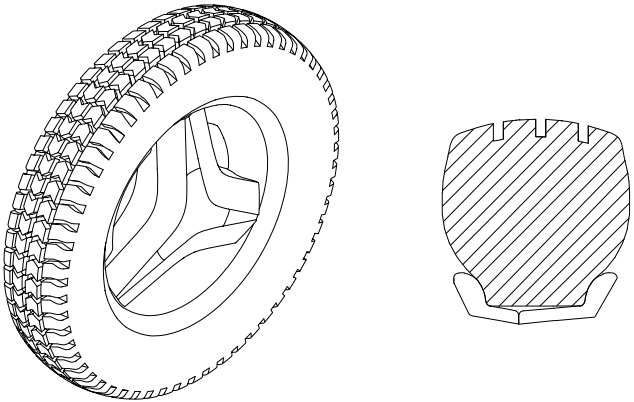

Le ruote motrici della carrozzina sono dotate di pneumatici con camera d'aria o in materiale antiforatura (riempiti di schiuma). Le ruote orientabili sono dotate di pneumatici con camera d'aria o pneumatici pieni in poliuretano.

Ⓐ Pneumatici con camera d'aria

Ⓑ Pneumatici in materiale antiforatura (riempiti di schiuma)

📖 Gonfiaggio degli pneumatici con camera d'aria. Vedere pag. 66.

2.8 Punti di fissaggio

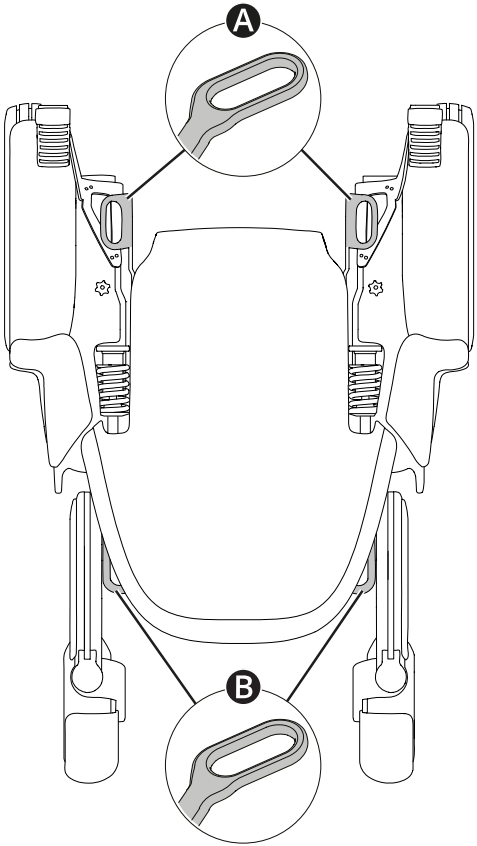

La carrozzina è dotata di quattro punti di fissaggio utilizzati per il trasporto 🚗✈🚌. Due nella parte anteriore Ⓐ e due nella parte posteriore Ⓑ.

📖 Trasporto su veicolo. Vedere pag. 36.

2.9 Etichetta con il numero di serie

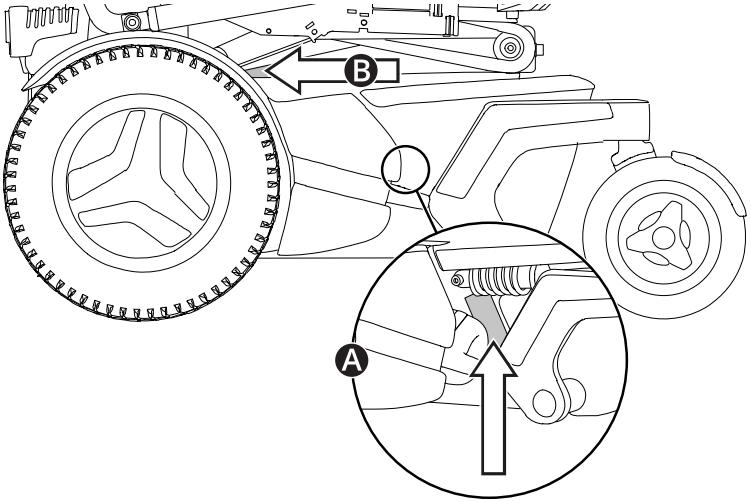

L'etichetta con il numero di serie è situata sul lato inferiore sinistro del telaio della carrozzina Ⓐ. Un'etichetta aggiuntiva con il numero di serie si trova sul ribaltamento del sedile Ⓑ. Potrebbe essere necessario inclinare il sedile per visualizzare l'etichetta con il numero di serie.

Il contenuto dell'etichetta con il numero di serie è descritto in pag. 24.

2.10 Accessori

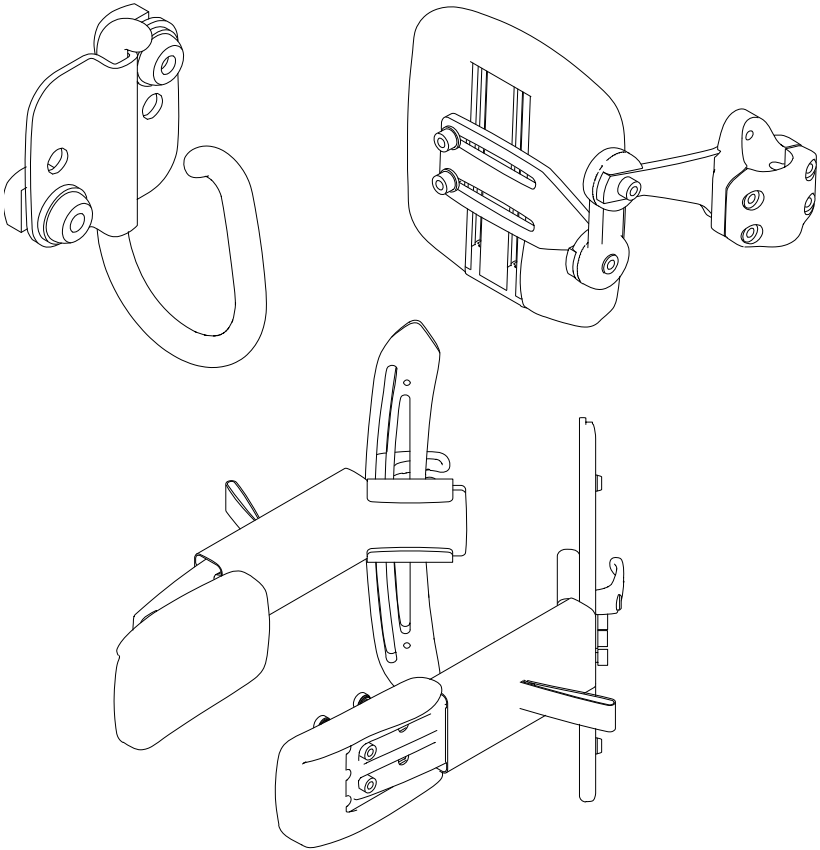

Gli accessori per i prodotti Permobil sono soggetti a miglioramenti continui. Per maggiori informazioni sugli accessori disponibili per il prodotto acquistato, rivolgersi al distributore Permobil più vicino. Utilizzare solo accessori autorizzati da Permobil.

2.11 Ricambi

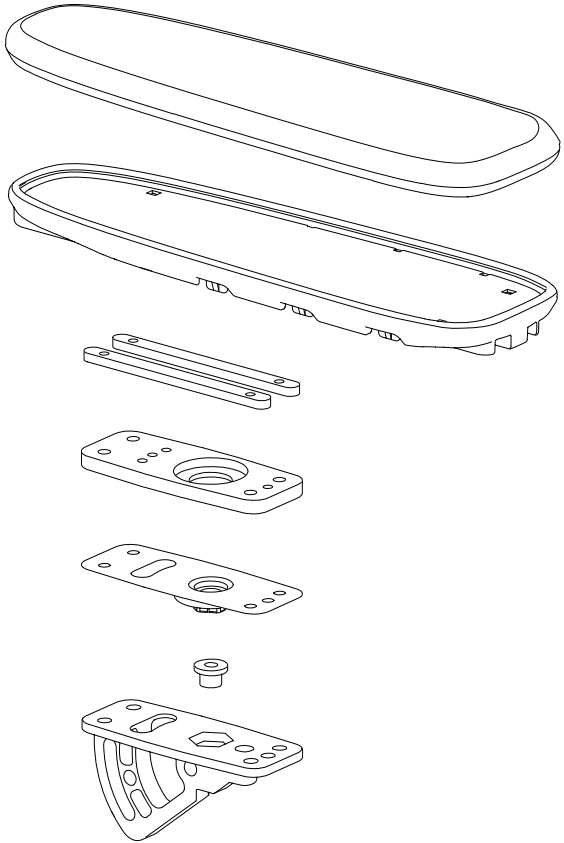

I ricambi devono essere ordinati tramite Permobil.

Utilizzare solo ricambi autorizzati da Permobil.

2.12 Manuale utente

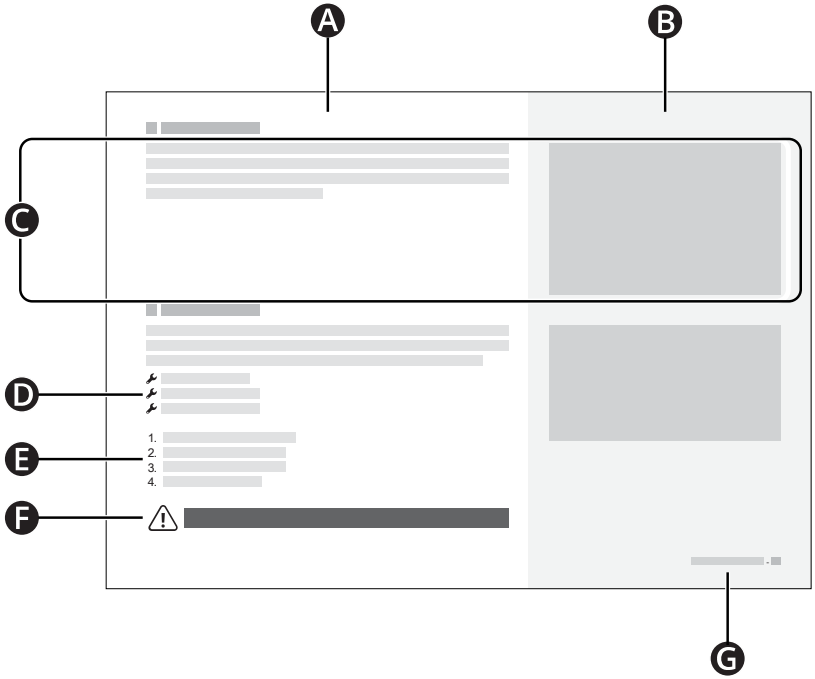

Ⓐ Area testo principale
Ⓑ Area di illustrazione principale
Ⓒ Il testo è correlato all'illustrazione a destra
Ⓓ Elenco degli attrezzi
Ⓔ Fasi delle istruzioni
Ⓕ Cartello di avvertenza
Ⓖ Capitolo e numero di pagina

3 Sicurezza

La carrozzina è un complesso dispositivo medico e deve essere utilizzata in sicurezza. Questo capitolo contiene informazioni importanti su come utilizzare in sicurezza la carrozzina.

Permobil declina qualsiasi responsabilità per eventuali lesioni personali e danni alle cose dovuti alla mancata osservanza delle avvertenze e delle indicazioni contenute nel presente manuale utente o derivanti dall'utilizzo improprio.

Nel presente manuale utente si fa riferimento alle seguenti avvertenze. Quando si vede il simbolo del punto esclamativo, fare riferimento a questo capitolo per consultare l'avvertenza appropriata.

3.1 Tipi di segnali di avvertenza

Nel presente manuale vengono utilizzati i seguenti tipi di cartelli di avvertenza:

ATTENZIONE!

Indica una situazione di pericolo che, se non evitata, può provocare lesioni o morte e danni al prodotto o altri danni materiali.

PRUDENZA!

Indica una situazione di pericolo che, se non evitata, può provocare danni al prodotto o altri danni materiali.

IMPORTANTE!

Indica informazioni importanti.

3.2 Cartelli di avvertenza

ATTENZIONE! Seguire le avvertenze e le istruzioni

Seguire le avvertenze e le istruzioni contenute nel presente manuale utente. In caso contrario, potrebbero verificarsi lesioni personali.

ATTENZIONE! Requisiti di seduta in un veicolo

Quando si utilizza la carrozzina come sedile in un veicolo, deve essere rivolta in avanti e occorre utilizzare un sistema di ritenuta con cintura a tre punti, inclusa una cintura per le spalle e la zona pelvica, per ridurre il rischio di urti alla testa e al torace con i componenti del veicolo. La carrozzina è progettata e testata solo per l'uso in questa configurazione. Se la carrozzina viene utilizzata in un'altra configurazione di seduta del veicolo, può causare lesioni personali o morte.

ATTENZIONE! Utilizzare correttamente i punti di fissaggio e i sistemi docking

Assicurarsi di utilizzare correttamente i punti di fissaggio e i sistemi docking. In caso di utilizzo non corretto, potrebbero verificarsi lesioni personali o morte.

ATTENZIONE! Prestare attenzione ai meccanismi di rilascio

Regolare il sistema di ritenuta in modo che i meccanismi di rilascio non possano essere premuti durante un incidente. In caso contrario, potrebbero verificarsi lesioni personali o morte.

ATTENZIONE! Gli ausili di posizionamento non sostituiscono le cinture di sicurezza

Gli ausili di posizionamento della carrozzina non sostituiscono le cinture di sicurezza montate sul veicolo. In caso di incidente stradale, non offrono la stessa protezione delle cinture di sicurezza montate su veicoli. L'utilizzo di ausili di posizionamento, come la cintura di sicurezza, può causare lesioni personali o morte.

ATTENZIONE! Utilizzare sempre ausili di posizionamento

Utilizzare sempre ausili di posizionamento fissati saldamente, compresa la cintura di fissaggio. In caso contrario, potrebbero verificarsi lesioni personali.

ATTENZIONE! Non sovraccaricare la carrozzina

Non utilizzare la carrozzina per trainare oggetti di alcun tipo e non appendere mai pesi eccessivi alla carrozzina. In caso contrario, la carrozzina può diventare meno stabile e provocare lesioni personali.

ATTENZIONE! Tenere presenti le dimensioni della carrozzina

Tenere sempre presenti le dimensioni della carrozzina. Alcune uscite o percorsi di emergenza possono essere troppo piccoli per consentire alla carrozzina di passarvi attraverso.

IMPORTANTE! Non apportare modifiche alla carrozzina

Non modificare la carrozzina, né i relativi componenti. La carrozzina è stata configurata specificamente in base alle esigenze dell'utente, come prescritto dal responsabile sanitario. Per configurare, modificare e riparare la carrozzina sono necessarie competenze specifiche, conoscenze sufficienti e la formazione adeguata.

ATTENZIONE! Evitare pendenze ripide

Non guidare la carrozzina su superfici con una pendenza superiore a 10°. In caso contrario, la carrozzina può diventare meno stabile e provocare lesioni personali. Per le massime prestazioni e stabilità, prestare attenzione su pendenze superiori a 6°.

ATTENZIONE! Utilizzare la modalità inerziale con cautela

La modalità inerziale deve essere utilizzata solo su una superficie piana e quando è presente un assistente per controllare la carrozzina. Se si utilizza la modalità inerziale su una pendenza o senza un assistente, si possono subire lesioni o causare danni alle cose.

ATTENZIONE! Non superare il peso massimo dell'utente

Non guidare la carrozzina se si supera il peso massimo dell'utente. In caso contrario, la carrozzina può provocare lesioni personali o rompersi.

ATTENZIONE! Nessun passeggero

Non usare la carrozzina per trasportare passeggeri, indipendentemente dall'età o dal peso. In caso contrario, la manovrabilità e la stabilità della carrozzina potrebbero esserne influenzate.

ATTENZIONE! Guidare con estrema cautela con lo schienale sollevato o ribaltato

Se il sedile o lo schienale sono sollevati o ribaltati su terreno piano, guidare a bassa velocità. Se il sedile o lo schienale sono sollevati o ribaltati, non guidare la carrozzina su pendenze o ostacoli. In caso contrario, la carrozzina può diventare meno stabile e provocare lesioni personali.

ATTENZIONE! Non rimuovere le ruote di supporto

Non rimuovere le ruote di supporto. In caso contrario, è più probabile che la carrozzina si sposti in avanti, provocando lesioni.

ATTENZIONE! Disinserire l'alimentazione

Spegnere l'alimentazione prima di salire o scendere dalla carrozzina o sollevare il bracciolo. In caso contrario, la carrozzina può spostarsi in modo accidentale e provocare lesioni personali.

ATTENZIONE! Non utilizzare la carrozzina se si comporta in modo anomalo o irregolare

Se la carrozzina presenta comportamenti anomali o se si sospetta un guasto, interrompere immediatamente l'uso, spegnere la carrozzina e contattare il centro assistenza o Permobil per ulteriori informazioni. L'utilizzo di una carrozzina che si comporta in modo anomalo o irregolare può causare lesioni personali.

IMPORTANTE! Non utilizzare una carrozzina danneggiata

Qualora la carrozzina e gli accessori abbiano subito danni durante il trasporto o la guida oppure si siano danneggiati per altre cause, è necessario informare Permobil il prima possibile e smettere immediatamente di utilizzare la carrozzina. Esiste il rischio che l'utilizzo della carrozzina o dei relativi accessori non sia più sicuro. Contattare l'assistenza o Permobil per ulteriori informazioni.

ATTENZIONE! Mantenere i componenti elettronici asciutti

Assicurarsi che i componenti elettronici non siano esposti all'umidità. Se le coperture o la guaina del joystick presentano fessure o lacerazioni, sostituirle immediatamente. L'esposizione all'umidità può causare un cortocircuito o un incendio della carrozzina, che può causare lesioni personali o danni alle cose.

ATTENZIONE! Prestare attenzione agli schiacciamenti

La carrozzina è pesante e contiene molte parti mobili, il che significa che è possibile restare schiacciati mentre si regola la carrozzina o se si utilizza la carrozzina in modo non corretto. Quando si riscontra questa avvertenza, prestare attenzione alla posizione del proprio corpo per evitare di restare schiacciati. Non inserire alcuna parte del corpo tra le parti mobili.

ATTENZIONE! Utilizzare il ribaltamento del poggiagambe con cautela

Non utilizzare il ribaltamento del poggiagambe quando è in posizione un supporto ginocchia. In caso contrario, potrebbero verificarsi lesioni personali.

IMPORTANTE! Riciclare tutte le batterie

Le batterie esauste devono essere smaltite in conformità alle normative locali in materia di riciclaggio.

ATTENZIONE! Gonfiare gli pneumatici alla pressione raccomandata

Gonfiare gli pneumatici alla pressione raccomandata. Se si gonfiano eccessivamente gli pneumatici, possono esplodere e causare lesioni personali.

IMPORTANTE! Campi elettromagnetici

I circuiti elettronici di una carrozzina elettrica possono essere compromessi da campi elettromagnetici esterni (ad esempio dai telefoni cellulari).

ATTENZIONE! Interrompere l'uso dopo eventi straordinari

Non utilizzare la carrozzina se è caduta, rimasta schiacciata, stata esposta a fuoco, sommersa in acqua o coinvolta in un incidente veicolare o in altri eventi straordinari. Eventi eccezionali del genere possono comportare danni di notevole entità impossibili da rilevare mediante ispezione. Contattare l'assistenza o Permobil. Qualsiasi danno provocato da incidenti del genere eccede i limiti coperti dalla garanzia del produttore.

ATTENZIONE! Distanza sufficiente dal pavimento

Posizionare sempre il poggiagambe e la pedana abbastanza in alto da non urtare il terreno quando si guida la carrozzina. Ovvero anche quando si guida su dislivelli o in presenza di ostacoli. Se il poggiagambe o la pedana colpiscono il terreno, la carrozzina può diventare meno stabile e causare lesioni.

3.3 Etichette

La carrozzina è dotata di etichette che contengono informazioni importanti sulla sicurezza e sull'uso corretto. Queste etichette sono descritte più dettagliatamente in questo sottocapitolo. Non rimuovere le etichette dalla carrozzina. Se un'etichetta è diventata difficile da leggere o si è staccata, richiedere un'etichetta sostitutiva a Permobil.

Etichetta con il numero di serie

A. SN Numero di serie della carrozzina
B. Peso massimo dell'utente
C. Model: Modello
Model version: Versione modello
D. Nome e indirizzo del produttore
E. AAAA-MM-GG: Data di produzione
F. CE Marchio CE
MD Dispositivo medico
G. Unique Device Identification (UDI) come GS1 DataMatrix e in formato leggibile dall'uomo, tra cui: GTIN - numero di articolo commerciale globale, data di produzione e numero di serie

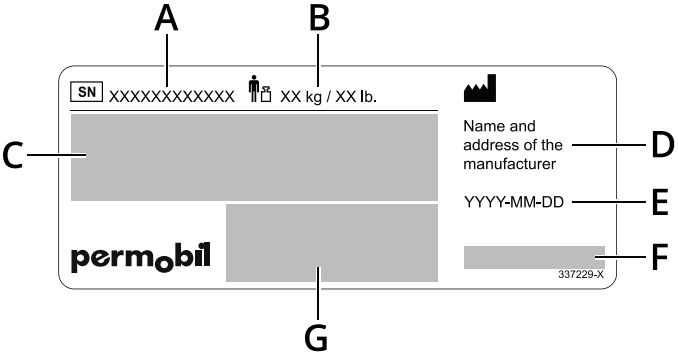

Avvertenza

L'etichetta indica che è necessario prestare particolare attenzione.

Leggere le istruzioni

Questa etichetta indica che è necessario fare riferimento al manuale utente.

Rischio di schiacciamento

Questa etichetta indica un rischio di schiacciamento. Quando si vede questa etichetta, prestare particolare attenzione al rischio di schiacciamento per se stessi e per i propri averi.

Fusibile generale

Questa etichetta mostra le posizioni on e off del fusibile generale. Per saperne di più, consultare pag. 41.

Modalità inerziale

L'immagine sopra le frecce indica che la carrozzina non è in modalità inerziale. L'immagine sotto le frecce indica che la carrozzina è in modalità inerziale. Per maggiori informazioni sulla modalità inerziale attivata pag. 35.

Punti di fissaggio

Questa etichetta mostra i punti di fissaggio della carrozzina. Ulteriori informazioni sul trasporto della carrozzina sono disponibili su pag. 36.

Ruote di supporto

Questa etichetta indica che non si devono rimuovere le ruote di supporto.

Conformità alla norma ISO 7176-19

Questa etichetta indica la conformità alla norma ISO 7176-19. Vedere 4.6.2 *Uso della carrozzina come sedile in un veicolo*.

Postazione di collegamento Dahl

Se la carrozzina è stata dotata di una piastra di bloccaggio per Dahl MK II o VarioDock, avrà questa etichetta. La piastra di bloccaggio è installata sotto la carrozzina.

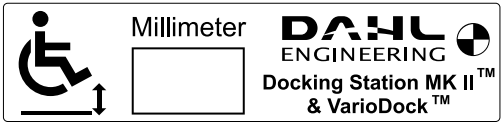

Rappresentante autorizzato per la Svizzera

Questa etichetta riporta l'indirizzo del rappresentante locale autorizzato per la Svizzera. Per le informazioni di contatto complete, vedere pag. 75.

4 Utilizzo della carrozzina

Questo capitolo ha lo scopo di fornire informazioni di base per iniziare rapidamente a usare la carrozzina e fornire informazioni necessarie nell'uso quotidiano della carrozzina. I seguenti sottocapitoli descrivono come guidare la carrozzina, come usare le funzioni del sedile più comuni, come caricare le batterie, come entrare e uscire dalla modalità inerziale e alcune informazioni utili se si desidera trasportare la carrozzina. Descrivono inoltre il fusibile generale, la conservazione della carrozzina e le regolazioni manuali.

4.1 Guida della carrozzina

È necessario guidare sempre la carrozzina con cautela e in modo difensivo. La carrozzina è un complesso dispositivo medico, non un'automobile. A causa della natura personalizzata dei prodotti Permobil, la carrozzina è dotata di una delle diverse modalità di guida. La modalità più comune è descritta di seguito, ma la carrozzina potrebbe non essere conforme a questo processo a seconda della sua personalizzazione.

Per guidare la carrozzina è necessario prima accendere l'alimentazione. Il pulsante di accensione o l'interruttore si trovano più comunemente sulla consolle di comando della carrozzina, solitamente fissata al bracciolo. La maggior parte delle carrozzine Permobil è dotata anche di un joystick sulla consolle di comando. Utilizzare questo joystick per ruotare la carrozzina e guidare in avanti e all'indietro. Basta premere il joystick nella direzione desiderata Ⓐ. Più si preme il joystick, più velocemente si muove la carrozzina. Rilasciare il joystick per interrompere lo spostamento.

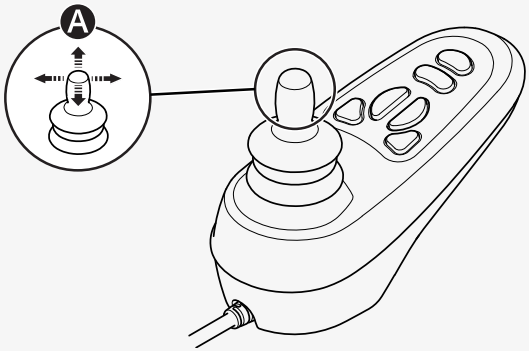

Guidare il più delicatamente possibile ed evitare frenate improvvise. Non spegnere l'alimentazione per arrestare la carrozzina. Se si spegne l'alimentazione mentre si guida, la carrozzina si arresta immediatamente.

Non spostare il joystick prima, durante o immediatamente dopo l'accensione del sistema di comando. Se si sposta il joystick durante questo periodo di tempo, si può generare un errore del joystick. In tal caso, spegnere e riaccendere la carrozzina.

Per ulteriori informazioni su come comandare la carrozzina, consultare qualsiasi altra documentazione ricevuta con la carrozzina o contattare il distributore Permobil.

Non utilizzare il joystick come supporto per salire o scendere dalla carrozzina.

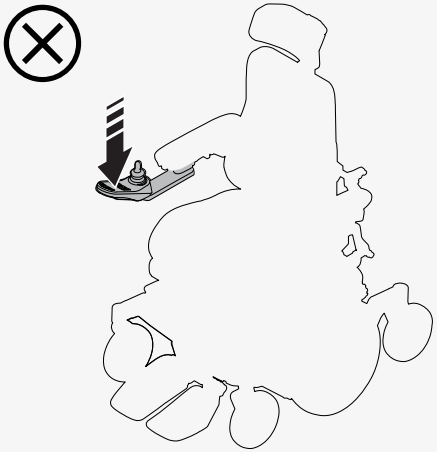

La prima volta che si guida la carrozzina, è necessaria la presenza di una persona qualificata per assicurarsi che la carrozzina sia adatta a voi.

Prima di utilizzare la carrozzina, verificare che i piedi dell'utente siano posizionati in modo corretto e sicuro sulle pedane.

4.1.1 Limitazioni di guida

La carrozzina consuma molta energia quando si guida su una collina, si superano ostacoli o si guida su terreni accidentati (ad esempio sabbia). Permobil raccomanda di evitare, per quanto possibile, di guidare per un lungo periodo di tempo in questi tipi di condizioni.

Permobil raccomanda di non utilizzare la carrozzina in condizioni estreme, come pioggia forte, neve spessa, calore o freddo eccessivi. L'esposizione prolungata alla luce del sole o alle temperature fredde può causare il surriscaldamento o il raffreddamento delle superfici della carrozzina. L'autonomia della carrozzina è di circa 25 km (16 mi) quando al temperatura della batteria è di 25 °C (77 °F). L'autonomia è influenzata dalla temperatura della batteria. Temperature inferiori a 25 °C (77 °F) possono ridurre l'autonomia. Temperature inferiori a -25 °C (-13 °F) possono danneggiare le batterie.

Non usare la carrozzina su scale o scale mobili. Ricordare che l'alcol può influire sulla capacità di guidare una carrozzina elettrica.

La specifica della carrozzina del presente manuale utente indica il peso massimo dell'utente della carrozzina. La portata massima indicata comprende il peso dell'utente e di eventuali effetti personali.

Evitare arresti e avviamenti improvvisi. Usare la massima cautela in tutte le seguenti situazioni:

- quando ci si trova vicino a bordi o su superfici elevate;
- su terreni irregolari o superfici morbide come erba, ghiaia, sabbia, ghiaccio, neve;
- nel passaggio da un'area di alta trazione (ad esempio un marciapiede) a un'area di bassa trazione (ad esempio un prato)
- in spazi stretti o ristretti;
- in presenza di creste sul terreno che possono provocare movimenti in direzioni impreviste.

Quando si supera un ostacolo, affrontarlo frontalmente. È possibile superare ostacoli fino a 75 mm (3"). Se si superano ostacoli di altezza superiore, sussiste un maggiore pericolo di ribaltamento e danni alla carrozzina. Se sulla carrozzina è installato un dispositivo di bloccaggio per l'auto, questo influisce sull'altezza massima da terra.

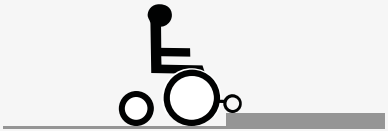

Quando si guida in discesa, è necessario adottare ulteriori precauzioni. Selezionare la velocità massima più bassa e procedere con cautela. La guida in discesa può spostare il baricentro in avanti. Se la carrozzina si muove a una velocità superiore a quella desiderata, rilasciare il joystick. In questo modo la carrozzina si arresta e si può riprendere la discesa a una velocità più lenta. Evitare arresti e avviamenti improvvisi. Ricordare che la distanza di arresto aumenta quando si guida in discesa.

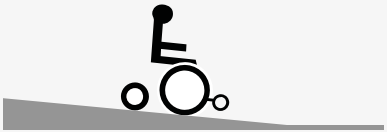

Guidare la carrozzina in salita, se possibile.

4.2 Ruote di supporto

La carrozzina può essere equipaggiata con ruote di supporto per ridurre il rischio di ribaltamento. Se la carrozzina è dotata di ruote di supporto, devono rimanere installate.

La posizione del sedile influisce sulla stabilità della carrozzina anche se la carrozzina è dotata di ruote di supporto.

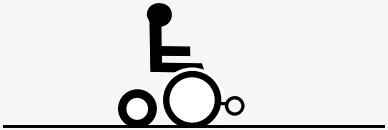

4.3 Funzioni del sedile

La carrozzina può essere dotata di funzioni del sedile. Una delle funzioni del sedile è la regolazione elettrica.

A causa della natura personalizzata dei prodotti Permobil, la carrozzina è dotata di una delle diverse modalità di regolazione delle funzioni del sedile. Per ulteriori informazioni su come comandare la carrozzina, consultare qualsiasi altra documentazione ricevuta con la carrozzina o contattare il distributore Permobil.

Permobil offre le seguenti funzioni del sedile. Le funzioni disponibili possono variare a seconda delle apparecchiature installate sulla carrozzina.

- sollevamento del sedile
- ribaltamento del sedile;
- ribaltamento anteriore;
- ribaltamento schienale;
- ribaltamento poggiagambe;
- sollevamento della pedana.

Il baricentro della carrozzina cambia quando si modifica la posizione del sedile e/o dello schienale. Quando si solleva o si ribalta il sedile o lo schienale, si riduce la stabilità della carrozzina.

ATTENZIONE! Guidare con estrema cautela con lo schienale sollevato o ribaltato

4.3.1 Sollevatore del sedile

Il sollevatore del sedile solleva e abbassa il sedile. Quando il sedile viene sollevato, è possibile ridurre automaticamente la velocità massima della carrozzina oppure limitare completamente la capacità di guidare la carrozzina. La velocità massima ridotta può essere indicata con una tartaruga sul display della consolle di comando e la limitazione di guida può essere indicata con una luce rossa.

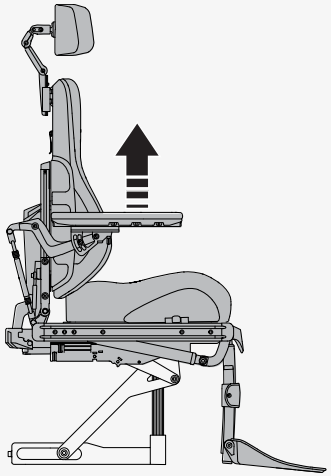

4.3.2 Ribaltamento del sedile

Il ribaltamento del sedile ribalta l'intero sedile, dal poggiatesta al poggiagambe. Quando il sedile è ribaltato, è possibile ridurre automaticamente la velocità massima della carrozzina oppure limitare completamente la capacità di guidare la carrozzina. La velocità massima ridotta può essere indicata con una tartaruga sul display della consolle di comando e da una luce gialla sul selettore. La limitazione di guida può essere indicata da una luce rossa sul selettore o da una tartaruga lampeggiante sul display della consolle di comando.

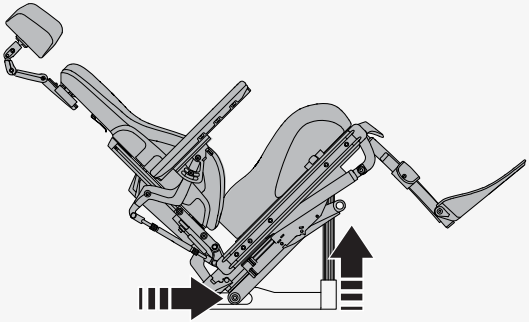

4.3.3 Ribaltamento anteriore

La funzione di ribaltamento anteriore è dotata posizioni programmabili per soddisfare le singole esigenze.

Le posizioni di ribaltamento tipiche sono 5°, 10°, 20° e 30°..

- 10° consente di raggiungere facilmente gli oggetti, ad esempio su un tavolo.
- 20° amplia ulteriormente la portata.
- 30° abbassa le pedane.

Quando viene ribaltato in avanti o all'indietro, il sedile si arresta al raggiungimento di una posizione pre-programmata o di una posizione neutra, non ribaltata. Se si desidera proseguire il movimento in avanti o all'indietro, premere di nuovo il pulsante o ripetere la manovra del joystick. L'angolo di ribaltamento può variare in base alla programmazione del ribaltamento anteriore e a eventuali limitazioni relative alla posizione.

ATTENZIONE! Utilizzare sempre ausili di posizionamento

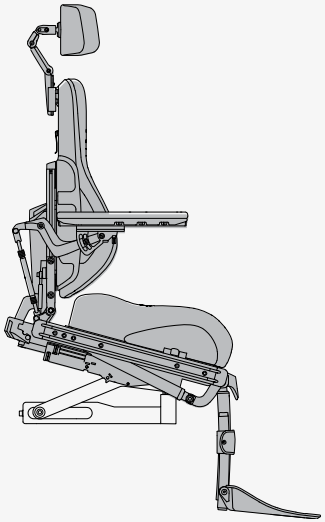

4.3.4 Ribaltamento schienale

Il ribaltamento dello schienale ribalta lo schienale all'indietro e lo riporta in posizione. Quando lo schienale è ribaltato, è possibile ridurre automaticamente la velocità massima della carrozzina oppure limitare completamente la capacità di guidare la carrozzina. La velocità massima ridotta può essere indicata con una tartaruga sul display della consolle di comando e da una luce gialla sul selettore. La limitazione di guida può essere indicata da una luce rossa sul selettore o da una tartaruga lampeggiante sul display della consolle di comando.

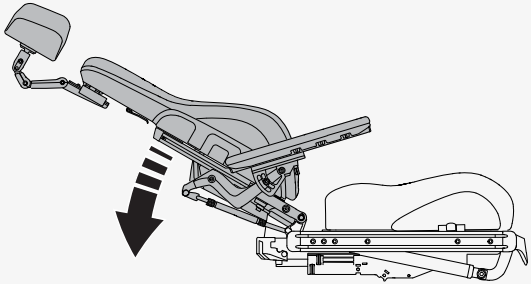

4.3.5 Ribaltamento poggiagambe

Il ribaltamento del poggiagambe ribalta il poggiagambe. Quando il poggiagambe è ribaltato, è possibile ridurre automaticamente la velocità massima della carrozzina oppure limitare completamente la capacità di guidare la carrozzina. La velocità massima ridotta può essere indicata con una tartaruga sul display della consolle di comando e da una luce gialla sul selettore. La limitazione di guida può essere indicata da una luce rossa sul selettore o da una tartaruga lampeggiante sul display della consolle di comando.

ATTENZIONE! Utilizzare il ribaltamento del poggiagambe con cautela

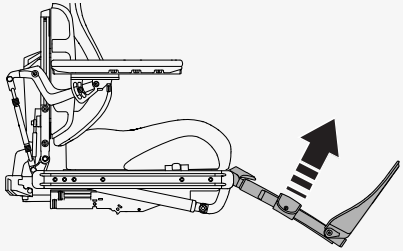

4.3.6 Sollevamento della pedana

Il sollevamento pedana accorcia o allunga i poggiagambe per regolare l'altezza delle pedane. È possibile utilizzare questa funzione per regolare la pressione sul retro delle cosce.

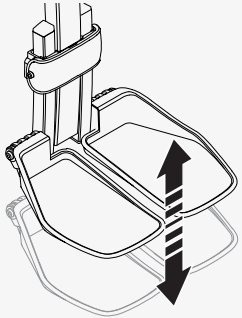

4.4 Ricarica delle batterie

È possibile caricare la carrozzina dalla consolle di comando. La presa di ricarica si trova nella parte anteriore del joystick. Collegare sempre il caricabatterie alla carrozzina prima di collegare il caricabatterie alla parete. Non è possibile guidare la carrozzina durante la ricarica.

Caricare la carrozzina il più spesso possibile. Non utilizzare la carrozzina se la carica della batteria è bassa, perché potrebbe bloccarsi. Se le batterie si scaricano completamente, ricaricarle immediatamente.

Utilizzare esclusivamente un caricabatterie Permobil destinato all'uso con la carrozzina. Caricare le batterie in un ambiente asciutto e ben ventilato. Non esporre mai le batterie o qualsiasi parte della carrozzina a fiamme libere.

Per ulteriori informazioni e istruzioni, consultare il manuale del caricabatterie fornito con la carrozzina o contattare Permobil.

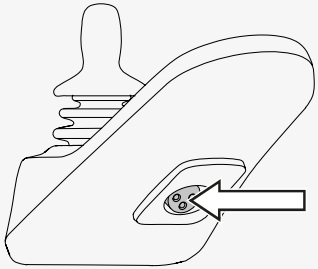

4.5 Modalità inerziale

La carrozzina è dotata di due leve inerziali. Quando le leve inerziali vengono rilasciate, i freni della carrozzina vengono disinnestati dal motore. In modalità inerziale, la carrozzina può essere spostata manualmente, ma non può essere controllata elettronicamente.

Quando la carrozzina è in modalità inerziale, non deve essere possibile guidare la carrozzina. Se può essere guidata, contattare il tecnico dell'assistenza.

ATTENZIONE! Utilizzare la modalità inerziale con cautela

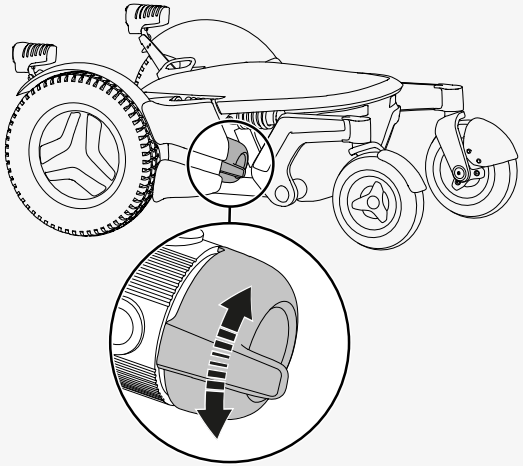

4.5.1 Accesso alla modalità inerziale

1. Accertarsi che la carrozzina sia in piano.
2. Spegnere la carrozzina.
3. Ruotare le leve inerziali verso il basso.

4.5.2 Uscita dalla modalità inerziale

1. Spegnere la carrozzina.
2. Ruotare le leve inerziali verso l'alto.

4.6 Trasporto su veicolo

Questo capitolo descrive come trasportare la carrozzina in un veicolo. La carrozzina deve essere trasportata esclusivamente su veicoli accessibili alle carrozzine.

4.6.1 Fissaggio della carrozzina in un veicolo

Questo capitolo descrive come fissare la carrozzina in un veicolo. È necessario assicurare la carrozzina in corrispondenza dei punti di fissaggio o utilizzare un sistema docking conforme alla norma ISO 10542–1:2012, uno standard internazionale che disciplina i dispositivi di fissaggio e i sistemi di ritenuta degli occupanti delle carrozzine.

Rimuovere gli oggetti mobili, i vassoi e le altre attrezzature ausiliarie dalla carrozzina e conservarli in un luogo sicuro prima di trasportare la carrozzina in un veicolo a motore. Se si trasporta una carrozzina in un veicolo a motore con oggetti mobili, vassoi o altre attrezzature ausiliarie, gli occupanti del veicolo potrebbero subire lesioni personali.

Fissaggio della carrozzina ai quattro punti di fissaggio. Accertarsi che la carrozzina sia fissata correttamente e non si trovi in modalità inerziale. Fissare la carrozzina con le cinghie nei punti di fissaggio anteriori e posteriori. I punti di fissaggio sono contrassegnati con etichette gialle Ⓐ. Se necessario, utilizzare le cinghie di fissaggio per impieghi gravosi.

Dopo aver fissato le cinghie alla carrozzina, fissare l'altra estremità delle cinghie al veicolo secondo le istruzioni appropriate. L'estremità della cinghia deve essere conforme alla norma ISO 10542–1:2012, uno standard internazionale che disciplina i dispositivi di fissaggio della carrozzina e i sistemi di ritenuta degli occupanti. Ogni sistema di fissaggio del veicolo è diverso ed è importante seguire le istruzioni relative al sistema del proprio veicolo.

Per facilitare il trasporto della carrozzina, è possibile rimuovere o ripiegare lo schienale. Sono sufficienti pochi movimenti semplici. Vedere pag. 47. Se necessario, è anche possibile rimuovere il poggiatesta. Vedere pag. 42.

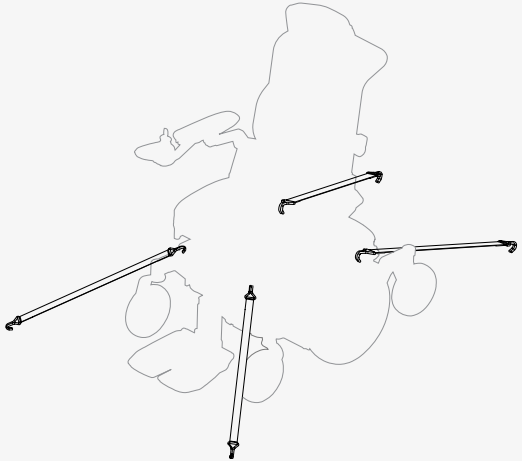

È inoltre possibile utilizzare un sistema docking per fissare la carrozzina. Le postazioni di collegamento Dahl MK II e VarioDock sono sistemi docking approvati. Il peso massimo dell'utente per le postazioni di collegamento Dahl è di 136 kg. Vedere il manuale della postazione di collegamento per le modalità di funzionamento.

Per i tecnici dell'assistenza che installano le piastre di bloccaggio, le relative istruzioni di montaggio sono consultabili qui:
https://refs.permobil.com/IFU/332849

4.6.2 Uso della carrozzina come sedile in un veicolo

Permobil raccomanda, ove possibile, di trasferire l'utente sul sedile del veicolo e di utilizzare i sistemi di ritenuta del veicolo. La carrozzina vuota deve essere riposta nel vano di carico o fissata in modo appropriato al veicolo durante il trasporto. Se si desidera utilizzare la carrozzina come sedile in un veicolo, seguire le istruzioni riportate di seguito.

ATTENZIONE! Gli ausili di posizionamento non sostituiscono le cinture di sicurezza

ATTENZIONE! Requisiti di seduta in un veicolo

La carrozzina deve essere rivolta in avanti quando viene utilizzata come sedile in un veicolo. Permobil non dispone di cinture di sicurezza montate sulla carrozzina progettate dal produttore. Utilizzare i sistemi di ritenuta del veicolo.

Utilizzare cinture di sicurezza sia pelviche che diagonali. Le cinture di sicurezza per il bacino e le spalle devono essere utilizzate insieme come previsto.

Assicurarsi che le cinture di sicurezza siano il più strette possibile, senza risultare scomode, e che non siano attorcigliate. Devono restare vicine al corpo e non tenute lontano da parti della carrozzina. Regolare il sistema di ritenuta in modo che i meccanismi di rilascio non possano essere premuti durante un incidente.

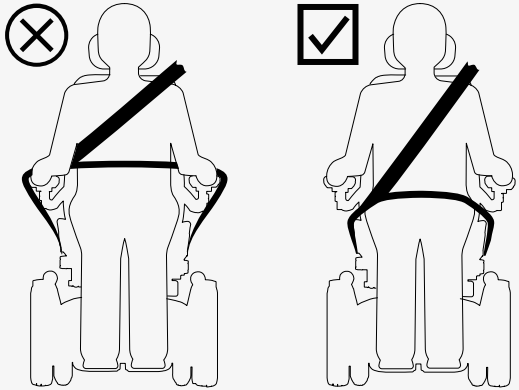

La sezione diagonale della cintura di sicurezza deve essere indossata sopra la parte centrale della spalla. La cintura di sicurezza pelvica deve essere indossata in basso e a contatto del bacino, ed entro la zona desiderata tra 30° e 75°. È preferibile un angolo della cintura pelvica più ripido tra 45° e 75° rispetto all'orizzontale. Assicurarsi che nessun componente della carrozzina sia sollevato o inclinato. La carrozzina deve trovarsi nella posizione mostrata nell'immagine.

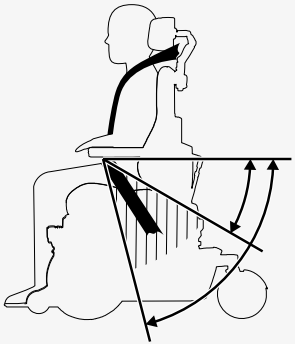

4.7 Trasporto aereo

Questo capitolo contiene informazioni che possono essere utili se si trasporta la carrozzina in aereo.

4.7.1 Batterie

Il fusibile generale deve essere sempre in posizione Off. Nella maggior parte dei casi, non è necessario rimuovere le batterie al gel dalla carrozzina.

4.7.2 Peso e dimensioni

Contattare la compagnia aerea interessata per le norme applicabili in materia di peso e dimensioni della carrozzina elettrica.

4.7.3 Prevenzione dei danni alla carrozzina

Durante il volo, la carrozzina sarà stivata insieme ad altri oggetti. Per questo è importante adottare misure preventive per minimizzare i danni di trasporto.

Coprire la consolle di comando e gli altri oggetti sensibili con materiale morbido antiurto (schiume plastiche o simili). Spingere la consolle di comando verso lo schienale. Utilizzare nastro adesivo per fissare al sedile o ai carter eventuali cavi sciolti.

4.8 Trasporto ferroviario

La direttiva (EU) 1300/2014 disciplina interoperatività del sistema ferroviario comunitario. All'interno di tale direttiva sono indicati limiti relativi a pesi e dimensioni. La carrozzina può discostarsi dai limiti di peso e dai limiti di dimensione specificati.

4.9 Fusibile generale

La carrozzina è dotata di un fusibile generale dotato di due funzioni. Può essere utilizzato per spegnere l'alimentazione principale, ad esempio prima di trasportare la carrozzina. Scatta anche in caso di problemi con i circuiti.

La prima volta che scatta il fusibile generale, è possibile ripristinarlo autonomamente. Se scatta di nuovo, contattare il tecnico dell'assistenza.

Utilizzare la leva sul retro della carrozzina per accendere e spegnere o resettare il fusibile generale. Spegnere sempre la consolle di comando prima di spegnere il fusibile generale.

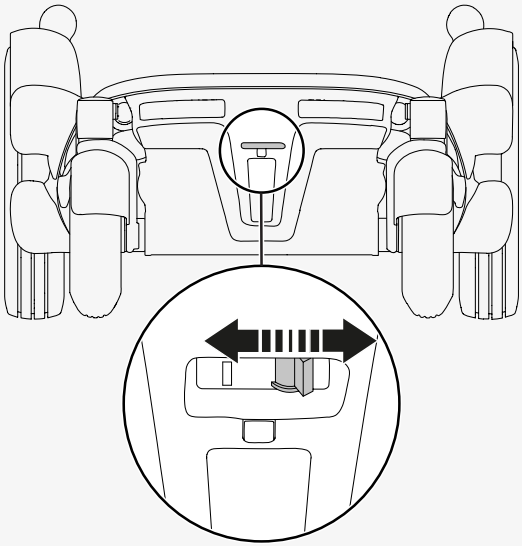

4.10 Conservazione della carrozzina

È possibile conservare la carrozzina per un periodo di tempo breve o lungo.

Quando si conserva per un breve periodo di tempo, accertarsi che l'ambiente sia asciutto e ad almeno 5 °C (41 °F). Se la temperatura è inferiore, le batterie potrebbero non caricarsi completamente. Sono anche più vulnerabili alla corrosione.

Prima di riporla per molto tempo, caricare completamente le batterie. Ricordarsi di spegnere l'interruttore generale. Caricare le batterie ogni mese. Per caricare le batterie è necessario accendere il fusibile generale, quindi spegnere il fusibile generale se la carrozzina deve rimanere inutilizzata.

4.11 Regolazioni manuali

La carrozzina può essere dotata di funzioni regolabili manualmente. Le funzioni disponibili possono variare a seconda delle apparecchiature installate sulla carrozzina.

Se non si dispone della funzione di sollevamento elettrico sulla carrozzina, l'altezza del sedile deve essere regolata solo da personale di assistenza autorizzato.

4.11.1 Poggiatesta

Questo capitolo mostra come regolare l'altezza, la profondità e l'angolazione del poggiatesta. Mostra anche come rimuovere e installare il poggiatesta. Non poggiare alcun peso sul poggiatesta durante la regolazione. In caso contrario, potrebbe subire danni.

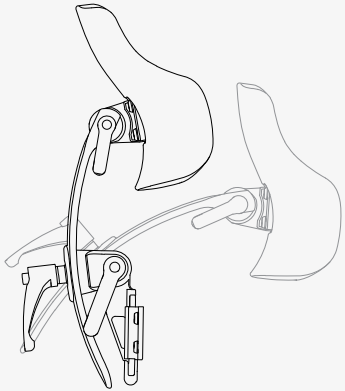

Regolazione dell'altezza e della profondità del poggiatesta.

1. Allentare la maniglia Ⓐ sullo schienale.
2. Regolare l'altezza o la profondità nella posizione desiderata.
3. Serrare la maniglia Ⓐ.

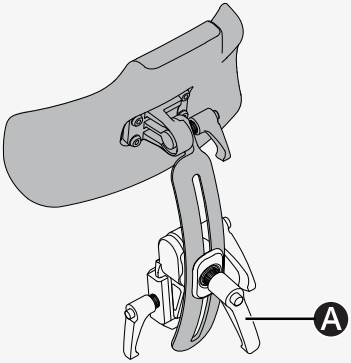

Regolazione dell'angolazione del poggiatesta.

1. Allentare la maniglia Ⓑ sul retro del poggiatesta.
2. Regolare l'angolazione del poggiatesta alla posizione desiderata.
3. Serrare la maniglia Ⓑ.

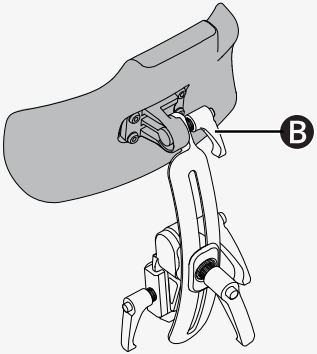

Regolazione dell'angolazione del poggiatesta.

1. Allentare la maniglia Ⓒ sullo schienale.
2. Sollevare il poggiatesta verticalmente.

Installare il poggiatesta ripetendo le operazioni in ordine inverso. È possibile rimuovere e installare il poggiatesta senza influire sulle impostazioni correnti.

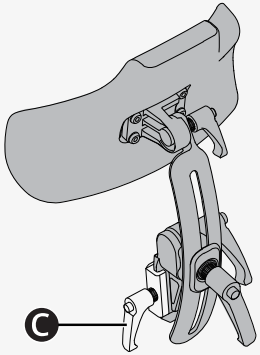

4.11.2 Poggiatesta con strumenti di collegamento

Questo capitolo mostra come regolare l'altezza, la profondità e l'angolazione del poggiatesta. Mostra anche come rimuovere e installare il poggiatesta.

Regolazione dell'altezza del poggiatesta. Sul poggiatesta sono presenti quattro diverse impostazioni di altezza. L'impostazione Ⓐ è quella più bassa e Ⓑ quella più alta. Se si utilizza l'impostazione Ⓐ, testare le funzioni di ribaltamento sedile e schienale per eventuali interferenze.

🔧 Chiave a brugola da 2,5 mm

1. Seguire le istruzioni riportate di seguito per rimuovere il poggiatesta.
2. Rimuovere la vite e posizionarla nella posizione desiderata sulla staffa.
3. Seguire le istruzioni riportate di seguito per installare il poggiatesta.

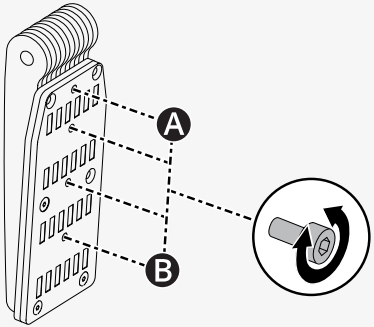

Regolazione dell'altezza e della profondità del poggiatesta.

🔧 Chiave Allen da 5 mm

1. Allentare la vite su ogni collegamento Ⓐ.
2. Modificare l'angolo dei collegamenti secondo necessità.
3. Serrare le viti.

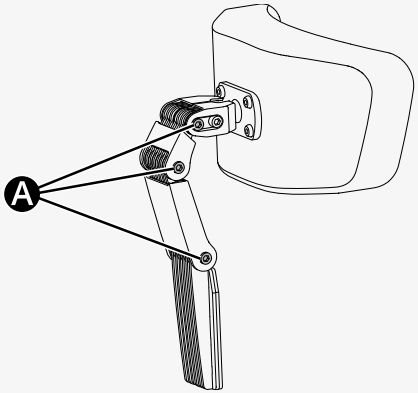

Regolazione dell'angolazione del poggiatesta.

🔧 Chiave Allen da 5 mm

1. Allentare la vite anteriore Ⓐ della sezione articolata superiore.
2. Regolare l'angolazione del poggiatesta alla posizione desiderata Ⓑ.
3. Serrare la vite.

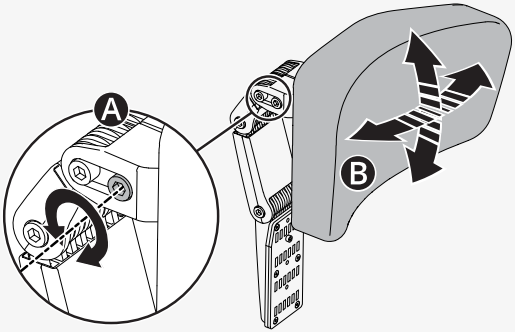

Regolazione dell'angolazione del poggiatesta.

1. Allentare la maniglia Ⓐ sul retro dello schienale.
2. Sollevare il poggiatesta verticalmente Ⓑ.

Installarlo ripetendo i passaggi in ordine inverso. È possibile rimuovere e installare il poggiatesta senza influire sulle impostazioni correnti.

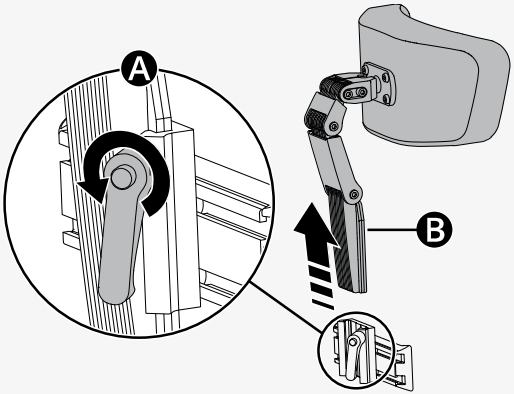

4.11.3 Ribaltamento schienale

È possibile regolare lo schienale in diverse posizioni fisse. Dalla posizione in verticale, lo schienale può essere ribaltato per un massimo di 45°.

Non collocare alcun peso sullo schienale durante la regolazione.

1. Tenere lo schienale ed estrarre la maniglia Ⓐ dell'impugnatura del dispositivo di bloccaggio, in modo che il tubo di bloccaggio si muova liberamente.
2. Regolare l'angolazione dello schienale alla posizione desiderata.
3. Rilasciare la maniglia Ⓐ per bloccare il tubo di bloccaggio.
4. Verificare che lo schienale sia bloccato in posizione.

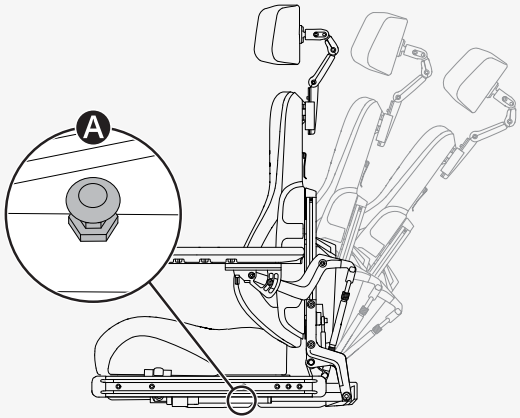

4.11.4 Rimozione dello schienale

È possibile rimuovere lo schienale per facilitare il trasporto della carrozzina. Per prima cosa, rimuovere il cuscino dello schienale Ⓐ. È fissato con Velcro. Poi rimuovere con cautela la clip Ⓑ sullo schienale e tirare la parte superiore dello schienale verso l'alto Ⓒ.

Se necessario, è anche possibile rimuovere il poggiatesta. Vedere 4.11.1 *Poggiatesta*, pag. 42.

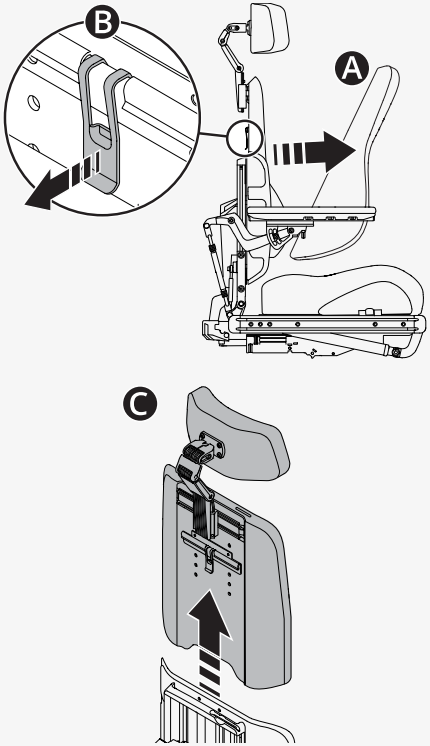

4.11.5 Bracciolo

Questo capitolo mostra come regolare un bracciolo girevole e come regolare l'altezza e gli angoli dei braccioli.

4.11.5.1 Bracciolo girevole

Questo capitolo descrive come regolare un bracciolo girevole. Un bracciolo girevole è un bracciolo che può essere spinto verso l'interno o verso l'esterno come desiderato, scegliendo tra alcune impostazioni. Sono disponibili un'impostazione di blocco Ⓐ e tre impostazioni di rotazione Ⓑ Ⓒ Ⓓ.

Impostazioni di rotazione		
Ⓐ	Impostazione di fabbrica	Bloccato
Ⓑ	Impostazione di fabbrica	Da 0° a +15°
Ⓒ	Impostazione personalizzata	Da -15° a +15°
Ⓓ	Impostazione personalizzata	Da 0° a +30°

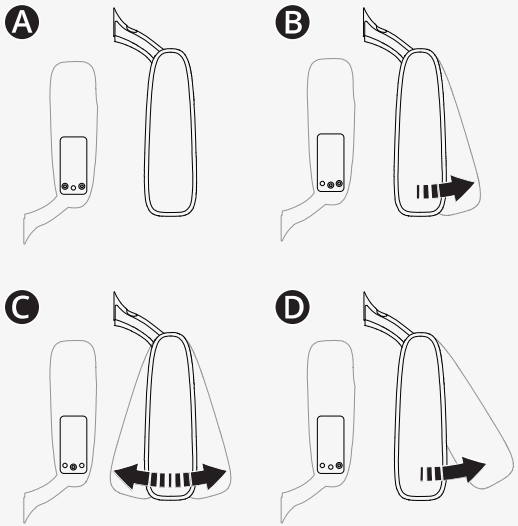

Modifica delle impostazioni di rotazione.

🔧 Chiave Allen da 5 mm

1. Ripiegare i braccioli verso l'alto.
2. Rimuovere le viti dall'impostazione corrente.
3. Inserire e serrare le viti nella posizione desiderata.
4. Ripiegare i braccioli verso il basso.

4.11.5.2 Altezza e angolazione dei braccioli

Questo capitolo mostra come regolare l'altezza del bracciolo e l'angolazione del bracciolo. Esistono due modi per regolare l'angolazione del bracciolo.

Regolazione dell'altezza del bracciolo. È possibile vedere l'altezza corrente del bracciolo sullo schienale. La manovella di regolazione è posizionata nello schienale.

🔧 Chiave Allen da 5 mm

🔧 Manovella di regolazione

1. Serrare le quattro viti Ⓐ sullo schienale.

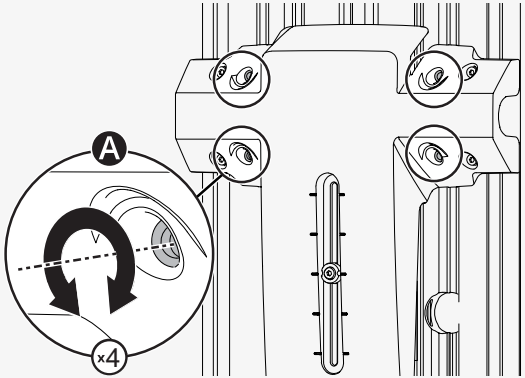

2. Rimuovere la manovella di regolazione Ⓑ.
3. Utilizzare la manovella di regolazione per ruotare la vite di regolazione Ⓒ finché il bracciolo non si trova nella posizione desiderata.
4. Serrare le quattro viti sullo schienale.

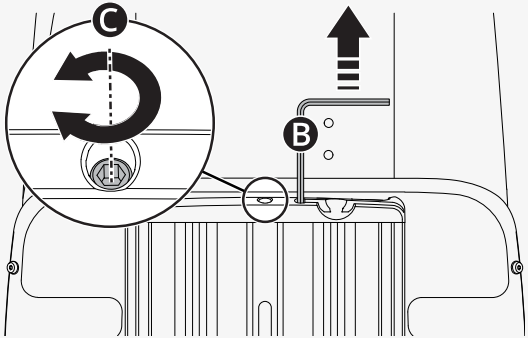

Regolazione dell'altezza del bracciolo. Il dado di bloccaggio inferiore ha una filettatura sinistrorsa.

🔧 Chiave da 14 mm

1. Allentare i due dadi di bloccaggio Ⓐ sulla barra di regolazione Ⓑ.
2. Ruotare la barra di regolazione per regolare l'angolazione del bracciolo nella posizione desiderata.
3. Serrare i due dadi di bloccaggio.

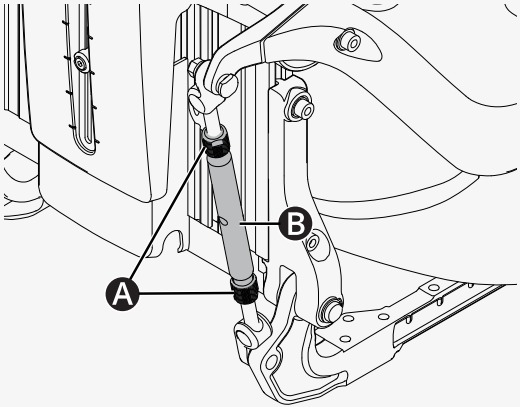

La regolazione dell'angolazione del bracciolo può avvenire anche in questo modo.

🔧 Chiave Allen da 5 mm

1. Spostare la vite dalla posizione fissa Ⓐ alla posizione flessibile Ⓑ.
2. Regolare l'angolazione del bracciolo alla posizione desiderata.
3. Serrare la vite Ⓑ.

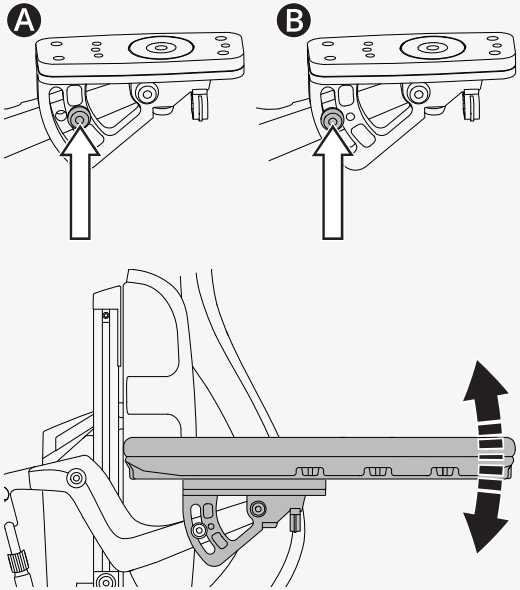

4.11.6 Ribaltamento poggiagambe

Il poggiagambe sulla carrozzina può essere regolato in diverse posizioni, dalla verticale a quella orizzontale.

1. Estrarre la maniglia Ⓐ dell'impugnatura del dispositivo di bloccaggio, in modo che il tubo di bloccaggio si muova liberamente.
2. Regolare l'angolazione del poggiagambe alla posizione desiderata.
3. Rilasciare la maniglia Ⓐ per bloccare il tubo di bloccaggio.
4. Verificare che il poggiagambe sia bloccato in posizione.

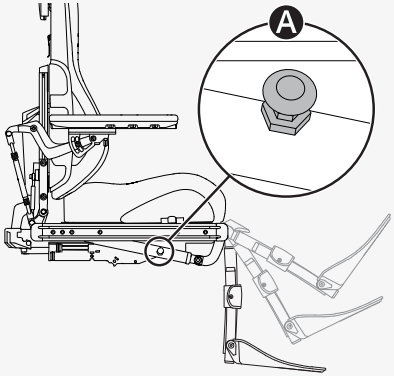

4.11.7 Pedane

Questo capitolo mostra come regolare l'altezza e l'angolazione delle pedane. Esistono due modi per regolare l'altezza delle pedane. È necessario rimuovere il rivestimento del poggiagambe prima di poter effettuare qualsiasi regolazione dell'altezza.

1. Rimuovere le due viti.
2. Tirare in avanti il rivestimento del poggiagambe.

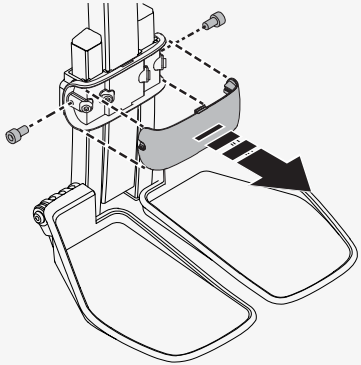

Regolazione dell'altezza delle pedane.

Ⓐ Regola entrambe le pedane alla stessa altezza

Ⓑ Regola le pedane separatamente, se si desidera averle ad altezze diverse

1. Svitare le viti di bloccaggio.
2. Regolare le pedane all'altezza desiderata.
3. Serrare le viti di bloccaggio.
4. Accertarsi che le pedane siano fissate.
5. Spingere il carter del poggiagambe in posizione.
6. Serrare le due viti.

Regolazione dell'angolazione delle pedane. È possibile regolare le pedane separatamente, se si desidera averle ad angolazioni diverse.

🔧 Chiave a brugola da 5 mm

🔧 Chiave da 10 mm

1. Ribaltare verso l'alto la pedana.
2. Allentare il dado di bloccaggio Ⓐ.
3. Ruotare la vite di arresto Ⓑ verso l'alto o verso il basso fino a quando l'angolo della pedana non si trova nella posizione desiderata.
4. Serrare il dado di bloccaggio Ⓐ.

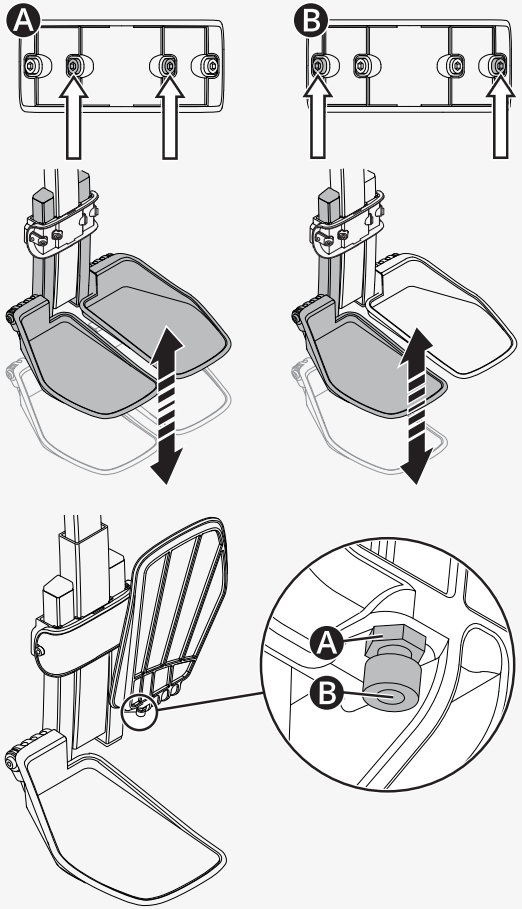

4.11.8 Supporto lombare

Questo capitolo mostra come regolare il supporto lombare. Il supporto lombare è composto da tre cuscini con velcro. Se si desidera regolarlo, rimuovere semplicemente il cuscino dello schienale e regolare il supporto lombare come desiderato.

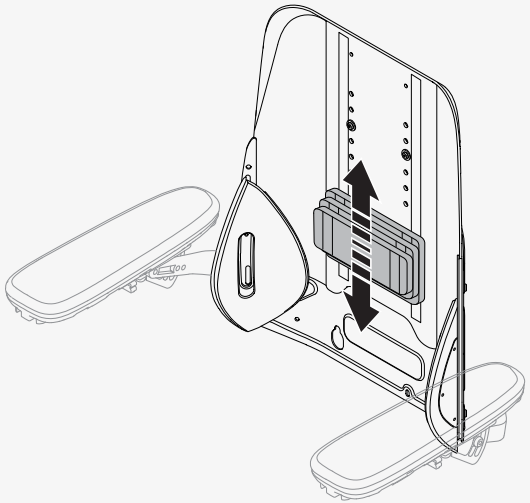

4.11.9 Supporti per il tronco

Questo capitolo mostra come regolare l'altezza del supporto per il tronco.

Regolazione dell'altezza del supporto per il tronco.
🔧 Chiave Allen da 5 mm

1. Rimuovere il cuscino dello schienale.
2. Allentare la vite Ⓐ sullo schienale che tiene in posizione il supporto per il tronco.
3. Regolare il supporto per il tronco Ⓑ nella posizione desiderata.
4. Serrare la vite Ⓐ.
5. Riposizionare il cuscino dello schienale.

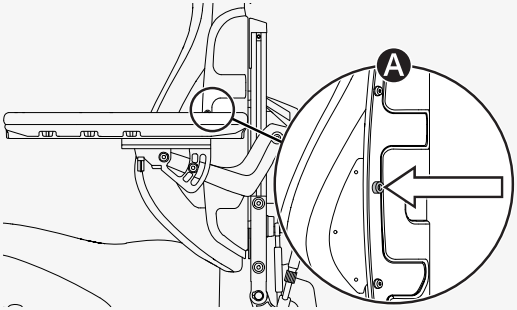

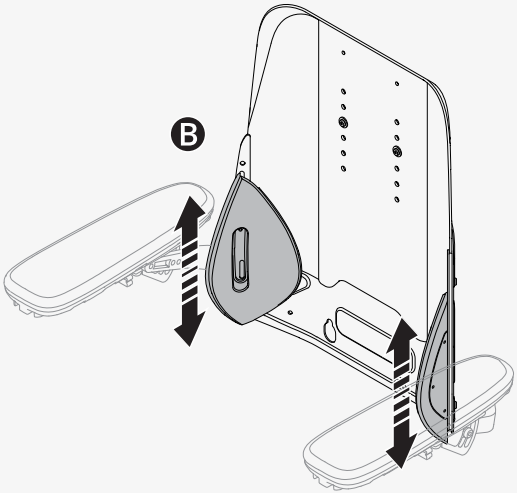

4.11.10 Supporto ginocchia

Questo capitolo fornisce informazioni sulla posizione del supporto ginocchia e mostra come rimuovere e fissare il supporto ginocchia.

Il supporto ginocchia deve essere posizionato sotto la rotula. Se il supporto ginocchia non è in posizione corretta, contattare un tecnico dell'assistenza autorizzato. Tutte le regolazioni del supporto ginocchia devono essere effettuate da un tecnico dell'assistenza autorizzato.

È possibile rimuovere il supporto ginocchia dal poggiagambe per agevolare la salita e la discesa dalla carrozzina. Il poggiagambe deve trovarsi nella posizione più in verticale (90° rispetto al sedile) prima di poter rimuovere il supporto ginocchia.

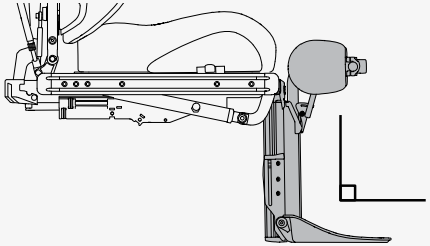

1. Accertarsi che il poggiagambe sia nella posizione più verticale.
2. Tenere premuto il fermo Ⓐ.
3. Sollevare il supporto ginocchia.

Quando si aggancia il supporto ginocchia alla carrozzina, assicurarsi che sia saldamente in posizione prima appoggiarvisi. Se il supporto ginocchia non viene fissato correttamente, possono verificarsi lesioni personali.

ATTENZIONE! Utilizzare il ribaltamento del poggiagambe con cautela

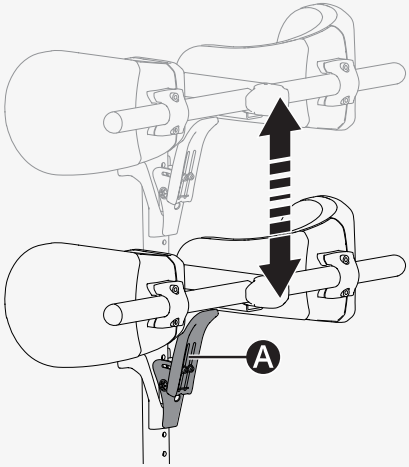

4.11.11 Portaconsolle girevole

È possibile regolare la distanza tra il bracciolo e la consolle di comando, la resistenza e l'angolazione del portaconsolle girevole.

Regolazione della distanza tra il bracciolo e la consolle di comando.

Chiave Allen da 5 mm

1. Allentare la vite Ⓐ sullo snodo della consolle.
2. Regolare la consolle di comando nella posizione desiderata.
3. Serrare la vite.

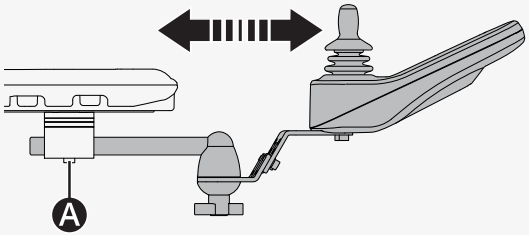

Regolazione della resistenza del portaconsolle girevole.

Allentare o serrare la manopola Ⓐ sullo snodo ad attrito per regolare la facilità con cui il portaconsolle girevole può essere spinto di lato.

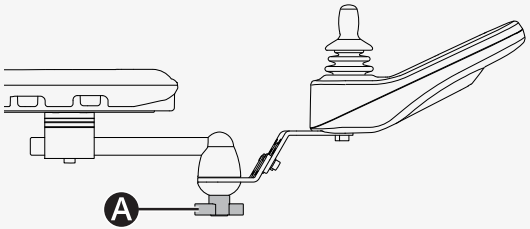

È possibile angolare la consolle di comando girevole su entrambi i lati.
Regolazione dell'angolazione.

🔧 Chiave Allen da 4 mm

1. Rimuovere la vite Ⓐ sul lato di cui si desidera regolare l'angolazione.
2. Allentare l'altra vite Ⓐ.
3. Regolare l'angolo della consolle Ⓑ nella posizione desiderata.
4. Serrare le due viti.

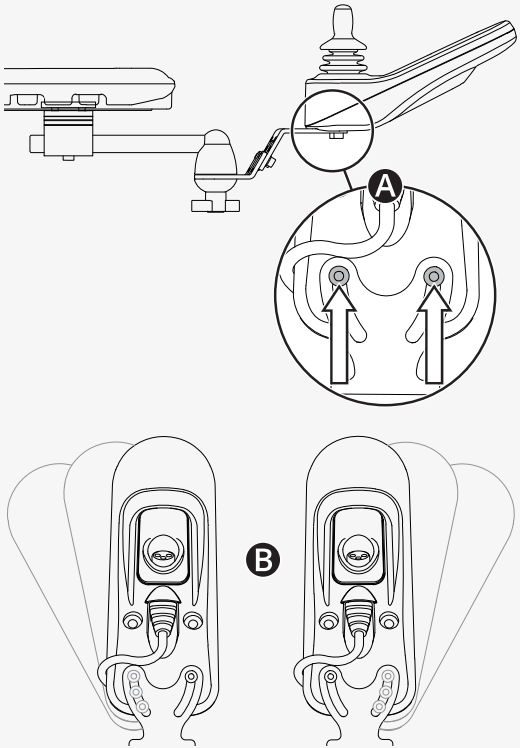

4.11.12 Portaconsolle a movimento parallelo

È possibile regolare la distanza tra il bracciolo e la consolle di comando. È anche possibile regolare l'angolazione della consolle di comando.

Regolazione della distanza tra il bracciolo e la consolle di comando. Lasciare uno spazio di almeno 10 mm (0,4") tra il bracciolo e la consolle di comando.

- Chiave dinamometrica
- Chiave Allen da 5 mm

1. Allentare le viti Ⓐ a sufficienza da far scorrere il portaconsolle.

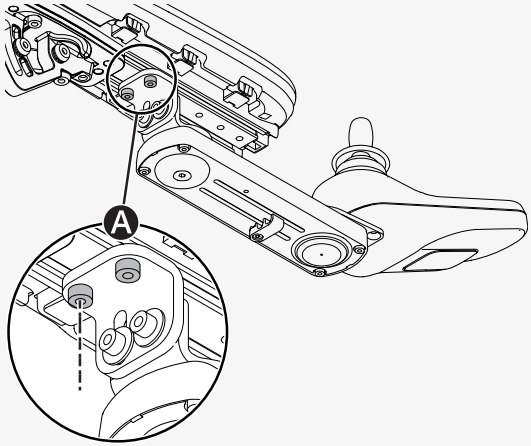

2. Regolare la consolle alla posizione desiderata.
3. Serrare le viti a 9,8 Nm (7,2 lb.ft.).

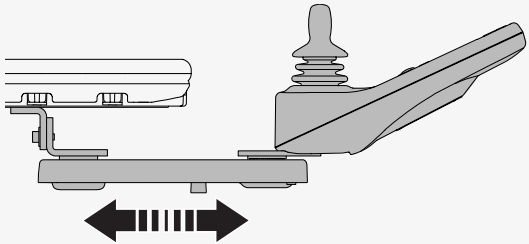

Regolazione dell'angolazione della consolle di comando.

🔧 Chiave Allen da 4 mm

Far scorrere la consolle nella posizione desiderata. È possibile allentare o serrare la vite Ⓐ per regolare la distanza.

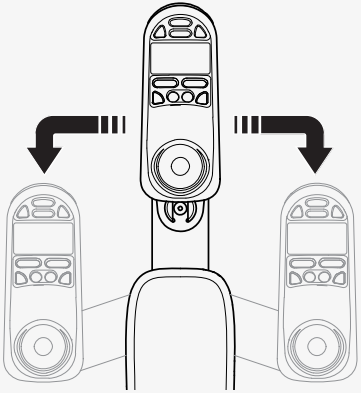

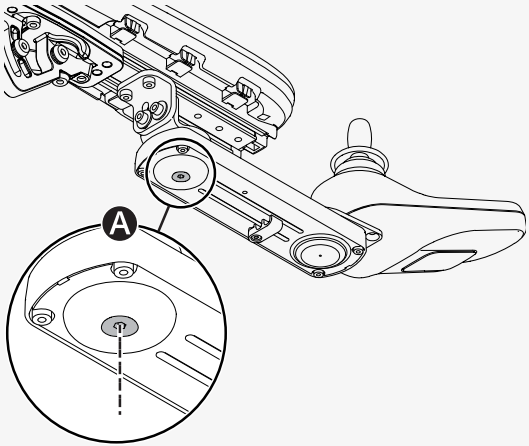

4.11.13 Cintura di fissaggio

Indossare sempre la cintura di fissaggio. Su ogni lato del telaio del sedile si trova una guida per accessori, alla quale è possibile agganciare, ad esempio, una cintura di fissaggio.

Chiave da 10 mm

1. Avvitare la cintura di fissaggio in posizione nella scanalatura superiore della guida.

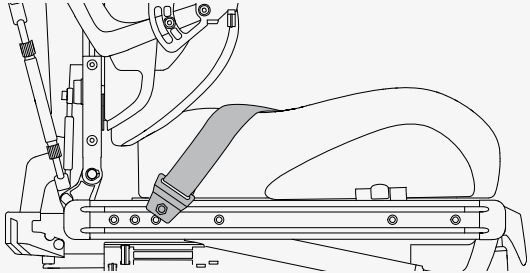

2. Assicurarsi che la fibbia della cintura resti correttamente bloccata nella chiusura a scatto.

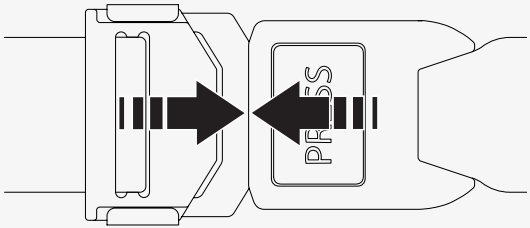

5 Manutenzione

Affinché la carrozzina funzioni bene, è importante utilizzarla correttamente e manutenerla regolarmente. Un'adeguata manutenzione prolunga la durata della carrozzina e riduce la probabilità di guasti. Eseguire la manutenzione e le regolazioni minori specificate nel manuale utente. Tutte le altre operazioni di manutenzione, assistenza e riparazione devono essere eseguite da un tecnico dell'assistenza autorizzato da Permobil.

5.1 Programma di manutenzione e revisione

Permobil raccomanda di rispettare il seguente programma di manutenzione e revisione. Contattare il distributore autorizzato per tutte le richieste o le domande relative alla manutenzione.

Programma di manutenzione e revisione	Giornaliero	Settimanale	Mensile	Annuale
Verificare il livello di carica delle batterie e ricaricare la carrozzina all'occorrenza.	X			
Assicurarsi che la consolle del joystick e le altre consolle di comando non siano danneggiate.	X			
Assicurarsi che tutte le parti removibili siano fissate correttamente.	X			
Verificare eventuali segni di usura sulle cinture di fissaggio e controllare il corretto funzionamento delle fibbie.	X			
Se la carrozzina è dotata di pneumatici, controllare gli pneumatici e gonfiarli all'occorrenza.		X		
Se la carrozzina è dotata di luci e indicatori di direzione, assicurarsi che siano funzionanti e puliti.		X		
Pulire la carrozzina e i rivestimenti.			X	
Verificare la presenza di eventuale usura del rivestimento, della seduta e dei supporti posturali.			X	
Controllare che la modalità e la leva inerziali funzionino correttamente.			X	
Revisione completa, controllo di sicurezza e manutenzione effettuati da un distributore autorizzato.				X

5.2 Pulizia

Pulizia e manutenzione regolari eviteranno l'usura e il danneggiamento del prodotto Permobil. Spegnere l'alimentazione prima di pulire la carrozzina.

5.2.1 Superfici metalliche

L'alta qualità della verniciatura a polvere garantisce una protezione ottimale contro la corrosione. Per la pulizia normale, è preferibile utilizzare un panno morbido o una spugna, acqua calda e un detersivo delicato. Pulire delicatamente con un panno umido, quindi asciugare.

Rimuovere i segni dalle superfici semiopache utilizzando cera in crema. Seguire le istruzioni fornite dal produttore della cera in crema.

Rimuovere segni e i graffi dalle superfici lucide con prodotti lucidanti per automobili. È possibile utilizzare un prodotto lucidante per automobili liquido o in pasta. Dopo la lucidatura, applicare cera auto in crema per ripristinare la brillantezza originale della superficie.

5.2.2 Plastica

Per una pulizia di base, lavare le superfici in plastica con un panno morbido, acqua calda e un detersivo delicato. Risciacquare accuratamente e asciugare con un panno morbido. Non utilizzare solventi o detergenti abrasivi adatti alla pulizia della cucina.

5.2.3 Rivestimenti, tessuto e vinile

Per una pulizia di base, lavare i rivestimenti con acqua tiepida e un detersivo delicato e non abrasivo. Usare un panno morbido o una spazzola. Eliminare l'acqua in eccesso o i residui di soluzione saponata con un panno asciutto e pulito. Lasciare asciugare la superficie. Ripetere la procedura per rimuovere

macchie o sporco ostinato. Le macchie di inchiostro a volte possono essere rimosse con acqua e sapone e successivamente con l'applicazione di alcool isopropilico.

Non utilizzare metodi di pulizia diversi da quelli qui elencati. Altri metodi di pulizia possono attaccare e degradare il vinile e invalidare la garanzia della carrozzina.

Se necessario, è possibile rimuovere la copertura prima di pulirla. Vedere anche le istruzioni di lavaggio dei rivestimenti.

5.3 Gonfiaggio degli pneumatici delle ruote motrici

Azionare la carrozzina solo con la pressione corretta. La pressione degli pneumatici delle ruote motrici è 250 kPa (35 psi). Permobil raccomanda di controllare la pressione degli pneumatici settimanalmente e dopo ogni modifica significativa della temperatura o dell'altitudine.

Una pressione errata degli pneumatici può rendere la carrozzina instabile e difficile da guidare. Può inoltre causare usura anomala, forature, un'autonomia inferiore e danni al gruppo ruota.

Gonfiaggio degli pneumatici delle ruote motrici.

1. Svitare e rimuovere il cappuccio della valvola dalla valvola pneumatica dello pneumatico.
2. Collegare l'ugello dell'aria compressa alla valvola e regolare la pressione secondo i valori prescritti.
3. Rimettere il cappuccio della valvola.

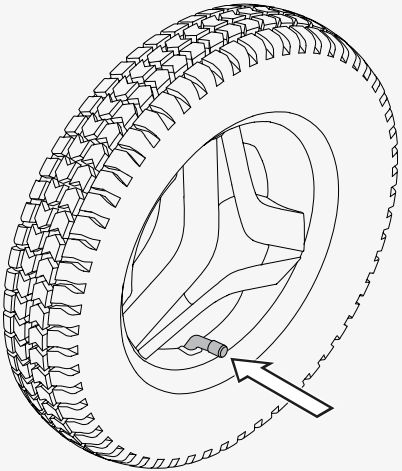

5.4 Gonfiaggio degli pneumatici delle ruote orientabili

Permobil raccomanda di controllare la pressione degli pneumatici settimanalmente e dopo ogni modifica significativa della temperatura o dell'altitudine. Una pressione errata degli pneumatici può rendere la carrozzina instabile e difficile da guidare. Può inoltre causare un'usura anomala, un'autonomia inferiore e danni al gruppo ruota. La pressione degli pneumatici delle ruote orientabili è 250 kPa (35 psi).

Gonfiaggio degli pneumatici delle ruote orientabili. È necessario l’adattatore per valvola contenuto nella cassetta degli attrezzi della carrozzina.

1. Svitare e rimuovere il cappuccio della valvola dello pneumatico.
2. Collegare l'adattatore per valvola alla valvola dello pneumatico.
3. Collegare l'ugello dell'aria compressa alla valvola e regolare la pressione sui valori corretti.
4. Riporre nuovamente l'adattatore per valvola nella cassetta degli attrezzi e riposizionare il cappuccio.

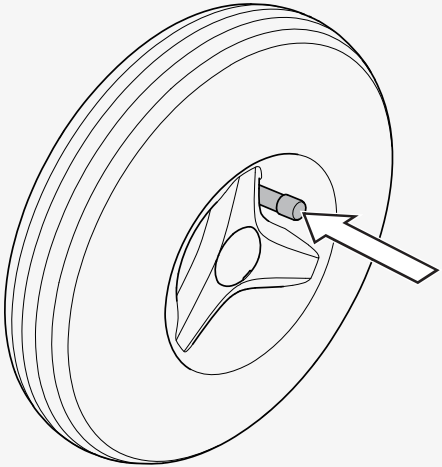

5.5 Cintura di fissaggio

Verificare regolarmente le condizioni delle cinture di fissaggio per individuare eventuali danni o segni di usura. Se si rilevano segni di usura o danneggiamento, sostituire immediatamente la cintura di fissaggio contattando il distributore Permobil.

6 Restrizioni e limitazioni

Questo capitolo contiene informazioni sulle ruote di supporto e sulla profondità del sedile.

La necessità di ruote di supporto si basa sulla profondità del sedile, la velocità massima e il peso dell'utente. Se la carrozzina non è dotata di ruote di supporto e il peso aumenta a oltre 100 kg (220 lb), è necessario installare le ruote di supporto. Rivolgersi al tecnico dell'assistenza.

Gli utenti di peso superiore a 110 kg (240 lb) devono utilizzare un sedile con una profondità di almeno 470 mm (19”). Se la carrozzina ha una profondità del sedile inferiore a 470 mm (19”) e il peso aumenta oltre 110 kg (240 lb), rivolgersi al servizio tecnico.

7 Risoluzione dei problemi

La seguente guidaalla risoluzione dei problemi descrive una serie di guasti ed eventi che si possono verificare durante l'utilizzo della carrozzina, insieme alle possibili soluzioni.

La guida non può descrivere tutti i problemi e gli eventi possibili, pertanto si raccomanda di contattare sempre il centro assistenza o il supporto tecnico Permobil se si necessita di ulteriore assistenza. Le procedure di risoluzione dei problemi e di riparazione dei componenti elettronici devono essere eseguite sempre da personale qualificato e competente in merito all'elettronica della carrozzina.

Evento	Possibile causa	Soluzione
La carrozzina non si accende.	Le batterie sono scariche.	Ricaricare le batterie.
	Il collegamento del cavo alla consolle di comando si è allentato.	Inserire il cavo nella consolle di comando.
	Il fusibile generale è spento.	Attivare il fusibile generale. Vedere pag. 41.
	Il fusibile generale è scattato.	Ripristinare il fusibile generale una volta. Vedere pag. 41.
Non è possibile ricaricare la carrozzina.	Il fusibile generale è spento.	Attivare il fusibile generale. Vedere pag. 41.
	Il fusibile generale di ricarica è scattato.	Attendere cinque minuti. Il fusibile generale di carica si ripristina automaticamente.

Evento	Possibile causa	Soluzione
Non è possibile guidare la carrozzina.	Il caricabatterie è collegato.	Scollegare il caricabatterie.
	La carrozzina è in modalità inerziale.	Uscire dalla modalità inerziale e riavviare la carrozzina.
	La carrozzina è bloccata.	Sbloccare la carrozzina.
	Una funzione sedile ha attivato l'inibizione automatica della guida.	Accertarsi che lo schienale e il poggiagambe non siano ribaltati e che il sedile non sia ribaltato o sollevato.
	I motori sono diventati troppo caldi.	spegnere la carrozzina e attendere che i motori si raffreddino.
La carrozzina si spegne automaticamente dopo un certo periodo di inattività (20–30 minuti).	È stata attivata la modalità di risparmio energetico.	Premere il pulsante di avvio sulla consolle di comando per riaccendere la carrozzina.
La carrozzina si arresta durante la guida.	Il fusibile generale è scattato.	Ripristinare il fusibile generale una volta. Vedere pag. 41.
La carrozzina può essere guidata solo a velocità ridotta.	Una funzione del sedile ha attivato la limitazione automatica della velocità.	Accertarsi che lo schienale e il poggiagambe non siano ribaltati e che il sedile non sia ribaltato o sollevato.

8 Informazioni generali

Questo capitolo contiene informazioni su garanzia, standard e direttive, segnalazione di incidenti, rottamazione e riciclaggio, e specifiche tecniche.

8.1 Garanzia

Tutte le carrozzine elettriche vengono fornite con una garanzia di due anni. Batterie e caricabatterie sono forniti con una garanzia di un anno.

Le condizioni della garanzia sono illustrate nelle Informazioni sulla garanzia del prodotto. Per ulteriori informazioni sulle garanzie applicabili, vedere https://permobilus.com/support/warranties/.

8.2 Standard e direttive

Questo prodotto soddisfa i seguenti requisiti:

- Carrozzine elettriche, scooter e relativi caricabatterie – Requisiti e metodi di prova (EN 12184)
- Carrozzina serie standard ISO 7176
- Normativa 21 CFR 820 della Food and Drug Administration statunitense
- Regolamento Dispositivi Medici 2017/745 (UE)

8.3 Segnalazione di incidenti

Se si verifica un incidente grave, è necessario contattare l'autorità competente e Permobil per telefono o e-mail.

8.4 Rottamazione e riciclaggio

Contattare Permobil per informazioni relative agli accordi di rottamazione in vigore.

8.5 Dichiarazione di conformità UE

Con la presente, Permobil dichiara che il tipo di apparecchiatura radio della Power Platform è conforme alla Direttiva 2014/53/UE. Il testo integrale della dichiarazione di conformità UE è disponibile al seguente indirizzo Internet: https://legal.permobil.com/declaration-of-conformity/F3_Corpus.pdf

8.6 Dati tecnici

Massa della parte più pesante	Schienale 7,5 kg (16,5 libbre)
Larghezza pivot	1.200 mm (47")
Diametro di sterzata minimo	1.580 mm (62")
Larghezza necessaria per corridoio angolato	800 mm (31,5")
Profondità di ingresso soglia necessaria	1.320 mm (52")
Larghezza corridoio necessaria per apertura laterale	800 mm (31")
Distanza dal suolo	85 mm (3")
Capacità di superamento degli ostacoli (distanza di avvicinamento 0 cm [0"])	75 mm (3")
Capacità di superamento degli ostacoli (distanza di avvicinamento 50 cm [20"])	75 mm (3")
Durata della batteria	450 cicli
Tipo batteria e tensione nominale	Piombo-acido sigillata, 2 x 12 V, gruppo 34; Piombo-acido sigillata, 2 x 12 V, gruppo 24
Gruppo massa occupante	III
Velocità massima (avanti in orizzontale)	10 km/h (6 mph)
Autonomia continua teorica[1]	29 km (18 mi)

1. L'autonomia effettiva varia in base alle condizioni di guida, alle condizioni della batteria e al terreno.

Come contattare l'unità di produzione

Sundsvall, Svezia

PU SUN
Permobil AB
Klökanvägen 16
863 41 Sundsvall
Svezia

+46 60 59 59 00

+46 60 57 52 50

info@permobil.com

www.permobil.com

Nashville, Stati Uniti

PU NAS
Permobil Inc.
300 Duke Drive
Libano, TN 37090
Stati Uniti

+1 800 736 0925

+1 800 231 3256

support@permobil.com

www.permobil.com

Come contattare l'ufficio locale

Italia	
	Permobil AB Rehateam s.r.l. - Vicolo Negrelli 5 31038 Castagnole di Paese TV Italia
	+39 0422 484657
	+39 0422 480387
	info@permobil.it
	www.permobil.com
	PU SUN

Svizzera	
	Permobil AG Brünigstrasse 43 CH-6055 Alpnach Dorf Svizzera
	+41 41 672 76 00
	+41 41 672 76 09
	CH_Box_Info@permobil.com
	www.permobil.com
	PU SUN

Indirizzo e numero di telefono del distributore

permobil

340060 ita-IT

7 330818 381613

www.permobil.com